ROYAL
catering

USER MANUAL

Bedienungsanleitung
Instrukcja obsługi
Návod k použití
Manuel d´utilisation
Istruzioni per l'uso
Manual de instrucciones
Használati útmutató
Brugsanvisning
Käyttöohje
Gebruiksaanwijzing
Bruksanvisning
Instruções de utilização
Používateľská príručka

TOMATO SQUEEZER



expondo.com

DE	Produktname	TOMATENPRESSE
EN	Product name	TOMATO SQUEEZER
PL	Nazwa produktu	WYCISKARKA DO POMIDORÓW
CZ	Název výrobku	LIS NA RAJČATA
FR	Nom du produit	PRESSE À TOMATES
IT	Nome del prodotto	SPREMI POMODORI
ES	Nombre del producto	PRENSA PARA TOMATES
HU	Termék neve	PARADICSOMPRÉS
DA	Produktnavn	TOMATPRESSE
FI	Tuotteen nimi	TOMAATTIPURISTIN
NL	Productnaam	TOMATENPERS
NO	Produktnavn	TOMATPRESSER
SE	Produktnamn	TOMATPRESSARE
PT	Nome do produto	ESPREMEDOR DE TOMATE
SK	Názov produktu	LIS NA PARADAJKY
DE	Modell	RCSQ-01E RCSQ-02E
EN	Product model	
PL	Model produktu	
CZ	Model výrobku	
FR	Modèle	
IT	Modello	
ES	Modelo	
HU	Modell	
DA	Model	
FI	Tuotteen malli	
NL	Productmodel	
NO	Produktmodell	
SE	Produktmodell	
PT	Modelo do produto	
SK	Model	
DE	Hersteller	expondo Polska sp. z o.o. sp. k.
EN	Manufacturer	
PL	Producent	
CZ	Výrobce	
FR	Fabricant	
IT	Produttore	
ES	Fabricante	
HU	Termelő	
DA	Producent	
FI	Valmistaja	
NL	Producent	
NO	Produsent	
SE	Tillverkare	
PT	Produtor	
SK	Výrobca	
DE	Anschrift des Herstellers	ul. Nowy Kisielin – Innowacyjna 7, 66-002 Zielona Góra | Poland, EU
EN	Manufacturer Address	
PL	Adres producenta	
CZ	Adresa výrobce	
FR	Adresse du fabricant	
IT	Indirizzo del produttore	
ES	Dirección del fabricante	
HU	A gyártó címe	
DA	Producentens adresse	
FI	Valmistajan osoite	
NL	Adres producent	
NO	Produsentens adresse	
SE	Tillverkarens adress	
PT	Endereço do produtor	
SK	Adresa výrobcu	

Diese Bedienungsanleitung wurde für Sie maschinell übersetzt. Wir arbeiten kontinuierlich daran, eine akkurate Übersetzung zu liefern. Allerdings ist keine maschinelle Übersetzung perfekt. Die offizielle Bedienungsanleitung ist die englische Version. Etwaige Abweichungen oder Unterschiede in der Übersetzung sind weder bindend noch haben sie eine rechtliche Wirkung für die Einhaltung oder Durchsetzung von Vorschriften. Sollten Fragen zur Genauigkeit der Informationen in der Bedienungsanleitung aufkommen, beziehen Sie sich bitte auf die englische Version dieser Inhalte. Sie ist die offizielle Version.

Technische Daten

Beschreibung des Parameters	Parameterwert	
Produktname	Tomatenpresse	
Modell	RCSQ-01E	RCSQ-02E
Nennspannung [V~] / Frequenz [Hz]	230 / 50	
Nennleistung [W]	450	450
Größe des Einlasses [mm]	44	44
Drehzahl der Scheibe [U/min]	80	80
Abmessungen [cm]	50 x 22,5 x 35	52 x 26 x 34
Gewicht [kg]	8,7	10

1. Allgemeine Beschreibung

Das Benutzerhandbuch soll Ihnen helfen, das Gerät sicher und störungsfrei zu benutzen. Das Produkt wird nach strengen technischen Richtlinien unter Verwendung modernster Technologien und Komponenten entwickelt und hergestellt. Darüber hinaus wird es unter Einhaltung der strengsten Qualitätsstandards hergestellt.

VERWENDEN SIE DAS GERÄT NUR, WENN SIE DIESE BEDIENUNGSANLEITUNG SORGFÄLTIG GELESEN UND VERSTANDEN HABEN.

Um die Lebensdauer des Geräts zu verlängern und einen störungsfreien Betrieb zu gewährleisten, verwenden Sie es gemäß dieser Bedienungsanleitung und führen Sie regelmäßig Wartungsarbeiten durch. Die technischen Daten und Spezifikationen in diesem Benutzerhandbuch sind auf dem neuesten Stand. Der Hersteller behält sich das Recht vor, im Rahmen der Qualitätsverbesserung Änderungen vorzunehmen. Das Gerät ist so konzipiert, dass die Risiken von Lärmemissionen auf ein Minimum reduziert werden, wobei der technische Fortschritt und die Möglichkeiten zur Lärmminderung berücksichtigt werden.

Legende



Das Produkt entspricht den einschlägigen Sicherheitsnormen.



Lesen Sie vor dem Gebrauch die Gebrauchsanweisung.



Das Produkt muss recycelt werden.



WARNUNG! oder **VORSICHT!** oder **HINWEIS!** Anwendbar auf die gegebene Situation. (allgemeines Warnzeichen)



ACHTUNG! Warnung vor Stromschlag!



ACHTUNG! Quetschgefahr für die Hände!



Nur in Innenräumen verwenden.



HINWEIS! Die Zeichnungen in diesem Handbuch dienen nur zur Veranschaulichung und können in einigen Details vom tatsächlichen Produkt abweichen.

2. Sicherheit bei der Verwendung



ACHTUNG! Lesen Sie alle Sicherheitshinweise und alle Anweisungen. Die Nichtbeachtung der Warnhinweise und Anweisungen kann zu einem elektrischen Schlag, Brand und/oder schweren Verletzungen oder sogar zum Tod führen.

Die in den Warnhinweisen und Anleitungen verwendeten Begriffe "Gerät" oder "Produkt" beziehen sich auf: Tomatenpresse

2.1. Elektrische Sicherheit

a) Der Stecker muss in die Steckdose passen. Nehmen Sie am Stecker keinerlei Modifikationen vor. Die Verwendung von Originalsteckern und passenden Steckdosen verringert das Risiko eines Stromschlags.
b) Vermeiden Sie das Berühren von geerdeten Elementen wie Rohren, Heizungen, Boilern und Kühlschränken. Es besteht ein erhöhtes Risiko eines elektrischen Schlages, wenn das geerdete Gerät Regen ausgesetzt ist, in direkten Kontakt mit einer nassen Oberfläche kommt oder in einer feuchten Umgebung betrieben wird. Wenn Wasser in das Gerät eindringt, besteht die Gefahr von Schäden am Gerät und von Stromschlägen.
c) Berühren Sie das Gerät niemals mit nassen oder feuchten Händen.
d) Verwenden Sie das Kabel nur für den vorgesehenen Zweck. Verwenden Sie ihn niemals, um das Gerät zu tragen oder den Stecker aus der Steckdose zu ziehen. Halten Sie das Kabel von Wärmequellen, Öl, scharfen Kanten oder beweglichen Teilen fern. Beschädigte oder verhedderte Kabel erhöhen das Risiko eines Stromschlags.
e) Wenn die Verwendung des Geräts in feuchter Umgebung nicht vermieden werden kann, sollte ein Fehlerstromschutzschalter (RCD) verwendet werden. Die Verwendung eines FI-Schalters verringert das Risiko eines Stromschlags.
f) Verwenden Sie das Gerät nicht, wenn das Netzkabel beschädigt ist oder offensichtliche Verschleißerscheinungen aufweist. Ein beschädigtes Netzkabel sollte von einem qualifizierten Elektriker oder der Kundendienststelle des Herstellers ersetzt werden.
g) Um einen elektrischen Schlag zu vermeiden, tauchen Sie das Kabel, den Stecker oder das Gerät nicht in Wasser oder andere Flüssigkeiten. Verwenden Sie das Gerät nicht auf nassen Oberflächen.
h) ACHTUNG! GEFAHR FÜR DAS LEBEN! Tauchen Sie das Gerät beim Reinigen niemals in Wasser oder andere Flüssigkeiten ein.
i) Nicht in sehr feuchter Umgebung oder in unmittelbarer Nähe von Wassertanks verwenden.
j) Verhindern Sie, dass das Gerät nass wird. Warnung vor Stromschlag!

2.2. Sicherheit am Arbeitsplatz

a) Sorgen Sie dafür, dass der Arbeitsplatz sauber und gut beleuchtet ist. Ein unordentlicher oder schlecht beleuchteter Arbeitsplatz kann zu Unfällen führen. Versuchen Sie, vorausschauend zu denken, das Geschehen zu beobachten und den gesunden Menschenverstand einzusetzen, wenn Sie mit dem Gerät arbeiten.
b) Verwenden Sie das Gerät nicht in einer explosionsgefährdeten Umgebung, z. B. in Gegenwart von brennbaren Flüssigkeiten, Gasen oder Staub.
c) Wenn Sie Zweifel an der korrekten Funktion des Geräts haben, wenden Sie sich an den Kundendienst des Herstellers.
d) Das Gerät darf nur von der Servicestelle des Herstellers repariert werden. Versuchen Sie keine eigenständigen Reparaturen!
e) Verwenden Sie im Falle eines Brandes einen Pulver- oder Kohlendioxid (CO_2)-Feuerlöscher (der für die Verwendung an stromführenden Geräten vorgesehen ist), um den Brand zu löschen.
f) Kindern oder unbefugten Personen ist das Betreten eines Arbeitsplatzes untersagt.
g) Bitte bewahren Sie dieses Handbuch zum späteren Nachschlagen auf. Wird dieses Gerät an einen Dritten weitergegeben, muss die Bedienungsanleitung mitgegeben werden.
h) Bewahren Sie Verpackungselemente und kleine Montageteile an einem für Kinder unzugänglichen Ort auf. i) Halten Sie das Gerät von Kindern und Tieren fern.



Immer beachten! Schützen Sie bei der Verwendung des Geräts Kinder und andere Unbeteiligte.

2.3. Eigenschutz

a) Benutzen Sie das Gerät nicht, wenn Sie müde oder krank sind oder unter dem Einfluss von Alkohol, Betäubungsmitteln oder Medikamenten stehen, die die Fähigkeit, das Gerät zu bedienen, erheblich beeinträchtigen können.
b) Das Gerät ist nicht dafür bestimmt, durch Personen (einschließlich Kinder) mit eingeschränkten geistigen oder sensorischen Fähigkeiten oder durch Personen mit mangelnder Erfahrung und/oder mangelndem Wissen benutzt zu werden, es sei denn, sie werden durch eine für ihre Sicherheit zuständige Person beaufsichtigt oder erhielten von ihr Anweisungen, wie das Gerät zu benutzen ist.
c) Verwenden Sie bei der Arbeit mit dem Gerät Ihren gesunden Menschenverstand und bleiben Sie aufmerksam. Vorübergehender Konzentrationsverlust bei der Benutzung des Geräts kann zu schweren Verletzungen führen.
d) Um ein versehentliches Einschalten des Geräts zu vermeiden, vergewissern Sie sich, dass der Schalter in der Position OFF steht, bevor Sie das Gerät an eine Stromquelle anschließen.
e) Tragen Sie keine weite Kleidung und keinen Schmuck. Halten Sie Haare, Kleidung und Handschuhe von den beweglichen Teilen fern. Lose Kleidung, Schmuck oder lange Haare können sich in beweglichen Teilen verfangen.
f) Das Gerät ist kein Spielzeug. Kinder müssen beaufsichtigt werden, um sicherzustellen, dass sie nicht mit dem Gerät spielen. nicht mit dem Gerät spielen.
g) Stecken Sie nicht Ihre Hände oder andere Gegenstände in das Gerät, während es in Betrieb ist!

2.4. Sichere Verwendung des Geräts

a) Verwenden Sie das Gerät nicht, wenn der EIN/AUS-Schalter nicht richtig funktioniert (das Gerät lässt sich nicht ein- und ausschalten). Geräte, die sich nicht mit dem EIN/AUS-Schalter ein- und ausschalten lassen, sind gefährlich, dürfen nicht betrieben werden und müssen repariert werden.
b) Trennen Sie das Gerät von der Stromversorgung, bevor Sie mit der Einstellung, Reinigung und Wartung beginnen. Eine solche Präventivmaßnahme verringert das Risiko einer versehentlichen Aktivierung.
c) Wenn Sie das Gerät nicht benutzen, bewahren Sie es an einem sicheren Ort auf, fern von Kindern und Personen, die nicht mit dem Gerät vertraut sind und die Bedienungsanleitung nicht gelesen haben. Das Gerät kann in den Händen von unerfahrenen Benutzern eine Gefahr darstellen.
d) Halten Sie das Gerät in technisch einwandfreiem Zustand. Überprüfen Sie das Gerät vor jedem Gebrauch auf allgemeine Schäden und insbesondere auf gerissene Teile oder Elemente sowie auf alle

anderen Bedingungen, die den sicheren Betrieb des Geräts beeinträchtigen können. Wenn Sie einen Schaden feststellen, geben Sie das Gerät vor der Benutzung zur Reparatur.

e) Bewahren Sie das Gerät außerhalb der Reichweite von Kindern auf.
f) Die Reparatur oder Wartung des Geräts darf nur von qualifizierten Personen und unter Verwendung von Originalersatzteilen durchgeführt werden. Dies gewährleistet eine sichere Verwendung.
g) Um die Unversehrtheit des Geräts zu gewährleisten, dürfen die werkseitig angebrachten Schutzvorrichtungen nicht entfernt und keine Schrauben gelöst werden.
h) Vermeiden Sie Situationen, in denen das Gerät während des Gebrauchs aufgrund übermäßiger Belastung nicht mehr funktioniert. Dies kann zu einer Überhitzung der Antriebselemente und zu Schäden am Gerät führen.
i) Berühren Sie keine beweglichen Teile oder Zubehörteile, es sei denn, das Gerät ist von der Stromquelle getrennt worden.
j) Bewegen, verstellen oder drehen Sie das Gerät während der Arbeit nicht.
k) Lassen Sie das Gerät nicht unbeaufsichtigt, während es in Betrieb ist.
l) Reinigen Sie das Gerät regelmäßig, damit sich kein hartnäckiger Schmutz ansammeln kann.
m) Das Gerät ist kein Spielzeug. Reinigungs- und Wartungsarbeiten dürfen von Kindern nicht ohne Aufsicht durch eine erwachsene Person durchgeführt werden.
n) Lassen Sie das Gerät nicht im leeren Zustand laufen.
o) Es ist verboten, in die Struktur des Geräts einzugreifen, um seine Parameter oder Konstruktion zu verändern.
p) Halten Sie das Gerät von Feuer- und Wärmequellen fern.
q) Stellen Sie sicher, dass das Rad fest sitzt.
r) Schieben Sie niemals Lebensmittel mit der Hand oder den Fingern durch den Zuführungsschacht. Verwenden Sie immer den Drücker.
s) Bevor Sie das Gerät in Betrieb nehmen, vergewissern Sie sich, dass alle beweglichen Teile fest in ihren Sockeln befestigt sind.
t) Halten Sie alle Teile des Geräts und des Zubehörs, die mit Lebensmitteln in Berührung kommen, sauber. Reinigen Sie alle Teile des Geräts vor jedem Gebrauch gründlich.
u) Verwenden Sie zur Reinigung des Geräts keine Lösungsmittel, Benzol oder Alkohol.



ACHTUNG! Trotz der sicheren Konstruktion des Geräts und seiner Schutzvorrichtungen sowie trotz der Verwendung zusätzlicher Elemente zum Schutz des Bedieners besteht bei der Verwendung des Geräts ein geringes Unfall- oder Verletzungsrisiko. Bleiben Sie wachsam und nutzen Sie Ihren gesunden Menschenverstand, wenn Sie das Gerät benutzen.

3. Leitlinien verwenden

Das Erzeugnis ist für die Trennung von Saft und Tomatenfruchtfleisch bestimmt.

Der Benutzer haftet für alle Schäden, die durch eine nicht bestimmungsgemäße Verwendung des Geräts entstehen.

3.1. Beschreibung des Geräts

RCSQ-01E



RCSQ-02E



1 - Tomatentank
2 - Einlassleitung
3 - Absatz von Tomatenfruchtfleisch
4 - Saftauslaufschacht
5 - Hauptschalter

6 - Motor

3.2. Vorbereitung der Nutzung

GERÄTESTANDORT

Die Umgebungstemperatur darf nicht höher als 40°C sein und die relative Luftfeuchtigkeit sollte weniger als 85% betragen. Sorgen Sie für eine gute Belüftung des Raums, in dem das Gerät verwendet wird. Zwischen jeder Seite des Geräts und der Wand oder anderen Gegenständen sollte ein Abstand von mindestens 10 cm bestehen. Das Gerät sollte immer auf einem ebenen, stabilen, sauberen, feuerfesten und trockenen Untergrund und außerhalb der Reichweite von Kindern und Personen mit eingeschränkten geistigen und sensorischen Fähigkeiten verwendet werden. Stellen Sie das Gerät so auf, dass Sie immer Zugang zum Netzstecker haben. Das an das Gerät angeschlossene Netzkabel muss ordnungsgemäß geerdet sein und den technischen Angaben auf dem Produktetikett entsprechen.

Das Gerät muss vor dem ersten Gebrauch gründlich gereinigt werden. Achten Sie besonders auf die Reinigung der Teile, die direkt mit Lebensmitteln in Berührung kommen.

3.3. Verwendung des Geräts



Bitte beachten Sie, dass die maximale Betriebszeit (ohne Unterbrechung) 15 Minuten beträgt. Lassen Sie das Gerät vor der weiteren Verwendung 5 Minuten abkühlen.

Wichtige Sicherheitshinweise:

1. Ausschalten vor dem Ziehen des Netzsteckers: Vergewissern Sie sich immer, dass das Gerät ausgeschaltet ist, bevor Sie das Netzkabel abziehen. Wenn Sie das Gerät versehentlich aus der Steckdose ziehen, während es noch eingeschaltet ist, warten Sie mindestens 10 Sekunden, bevor Sie es wieder einschalten, um mögliche Schäden zu vermeiden.
2. Unbeaufsichtigtes Gerät: Lassen Sie das Gerät niemals unbeaufsichtigt, wenn es an die Stromquelle angeschlossen ist. Ziehen Sie aus Sicherheitsgründen in den folgenden Situationen immer den Netzstecker aus der Steckdose:
    - Wenn das Gerät nicht in Gebrauch ist.
    - Bevor Sie das Gerät an einen anderen Ort bringen.
    - Vor dem Aus- oder Einbau von Komponenten.
    - Bei der Reinigung des Geräts.

Wenn Sie diese Richtlinien befolgen, tragen Sie zu Ihrer Sicherheit bei und verlängern die Lebensdauer des Geräts.

3.4. Reinigung und Wartung

a) Ziehen Sie den Netzstecker und lassen Sie das Gerät vollständig abkühlen, bevor Sie es reinigen, einstellen oder Zubehörteile austauschen, oder wenn das Gerät nicht benutzt wird. Warten Sie, bis die rotierenden Elemente zum Stillstand gekommen sind.
b) Verwenden Sie zur Reinigung der Oberfläche nur nicht ätzende Reinigungsmittel.
c) Verwenden Sie zum Waschen des Geräts nur milde, lebensmittelechte Reinigungsmittel.
d) Nach der Reinigung des Geräts sollten alle Teile vollständig getrocknet sein, bevor Sie es wieder benutzen.
e) Lagern Sie das Gerät an einem trockenen, kühlen Ort, frei von Feuchtigkeit und direkter Sonneneinstrahlung.
f) Spritzen Sie das Gerät nicht mit einem Wasserstrahl ab und tauchen Sie es nicht in Wasser ein.
g) Achten Sie darauf, dass kein Wasser durch die Öffnungen im Gehäuse des Geräts in das Innere des Geräts gelangt.
h) Verwenden Sie zur Reinigung ein weiches, feuchtes Tuch.
i) Nach dem Gebrauch muss das Gerät gründlich gereinigt werden, um die Bildung von Bakterien zu verhindern.

j) Wir empfehlen, die Zahnräder, die Dichtung und das Innere des Zylinders nach jeder Reinigung leicht mit Speiseöl anzufeuchten.

DIE ENTSORGUNG VON ALTGERÄTEN:
Entsorgen Sie dieses Gerät nicht über den Hausmüll. Geben Sie es bei einer Recycling- und Sammelstelle für Elektro- und Elektronikgeräte ab. Überprüfen Sie das Symbol auf dem Produkt, der Gebrauchsanweisung und der Verpackung. Die zur Herstellung des Geräts verwendeten Kunststoffe können entsprechend ihrer Kennzeichnung recycelt werden. Indem Sie sich für das Recycling entscheiden, leisten Sie einen wichtigen Beitrag zum Schutz unserer Umwelt.
Wenden Sie sich an die örtlichen Behörden, um Informationen über Ihre örtliche Recyclinganlage zu erhalten.

Explosionszeichnung

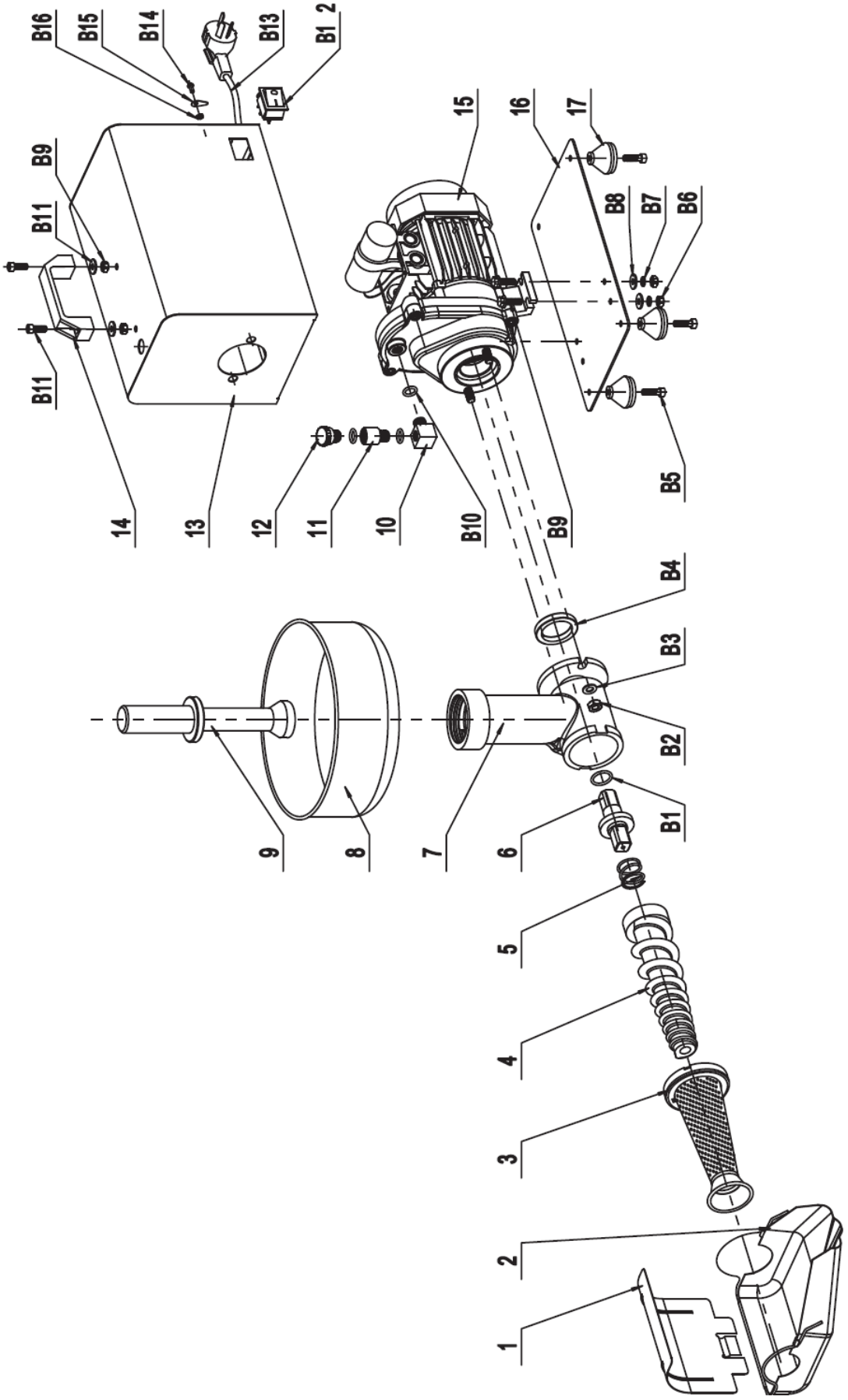

Liste der Teile

Anzahl	Beschreibung des Geräts	Menge	Nummer	Beschreibung des Geräts	Menge
1	Trogstrebe	1	B1	O-Ring	1
2	Trog	1	B2	Sechskantmutter M8	2
3	Filter	1	B3	Unterlegscheibe 8	2
4	Schneckenzuführung	1	B4	Öldichtung	1
5	Antriebsfeder	1	B5	Sechskantschraube	4
6	Antriebswelle	1	B6	Sechskantmutter M6	4
7	Gehäuse	1	B7	Standard-Federscheibe	4
8	Trichter	1	B8	Unterlegscheibe 6	6
9	Stößel	1	B9	Sechskantschraube mit	4
10	Verbindung	1	B10	0 Ring	3
11	Konvektor2	1	B11	Sechskantschraube	6
12	Ölbohrung Schraube	1	B12	Schalter	1
13	Motorabdeckung	1	B13	Stromleitung	1
14	Vierkant-Griff	1	B14	Sechskantschraube M14x10	1
15	Montage des Getriebes	1	B15	Karte	1
16	Untere Platte	1	B16	Sechskantmutter M4	1
17	Gummifüße	4			

This User Manual has been translated for your convenience using machine translation. Reasonable efforts have been made to provide an accurate translation; however, no automated translation is perfect nor is it intended to replace human translators. The official User Manual is the English version. Any discrepancies or differences created in the translation are not binding and have no legal effect for compliance or enforcement purposes. If any questions arise related to the accuracy of the information contained in the User Manual, please refer to the English version of those contents which is the official version.

Technical data

Parameter description	Parameter value	
Product name	Tomato Squeezer	
Model	RCSQ-01E	RCSQ-02E
Rated voltage [V~] / frequency [Hz]	230 / 50	
Rated power [W]	450	450
Inlet size [mm]	44	44
Disc rotation speed [rpm]	80	80
Dimensions [cm]	50 x 22.5 x 35	52 x 26 x 34
Weight [kg]	8.7	10

1. General description

The user manual is designed to assist in the safe and trouble-free use of the device. The product is designed and manufactured in accordance with strict technical guidelines, using state-of-the-art technologies and components. Additionally, it is produced in compliance with the most stringent quality standards.

DO NOT USE THE DEVICE UNLESS YOU HAVE THOROUGHLY READ AND UNDERSTOOD THIS USER MANUAL.

To increase the product life of the device and to ensure trouble-free operation, use it in accordance with this user manual and regularly perform maintenance tasks. The technical data and specifications in this user manual are up to date. The manufacturer reserves the right to make changes associated with quality improvement. The device is designed to reduce noise emission risks to a minimum, taking into account technological progress and noise reduction opportunities.

Legend

The product satisfies the relevant safety standards.



Read instructions before use.



The product must be recycled.



WARNING! or **CAUTION!** or **REMEMBER!** Applicable to the given situation.
(general warning sign)



ATTENTION! Electric shock warning!



ATTENTION! Hand crush hazard!



Only use indoors.



PLEASE NOTE! Drawings in this manual are for illustration purposes only and in some details may differ from the actual product.

2. Usage safety



ATTENTION! Read all safety warnings and all instructions. Failure to follow the warnings and instructions may result in electric shock, fire and/or serious injury or even death.

The terms "device" or "product" are used in the warnings and instructions to refer to:
Tomato squeezer

2.1. Electrical safety

a) The plug must fit the socket. Do not modify the plug in any way. Using original plugs and matching sockets reduces the risk of electric shock.
b) Avoid touching earthed elements such as pipes, heaters, boilers and refrigerators. There is an increased risk of electric shock if the earthed device is exposed to rain, comes into direct contact with a wet surface or is operating in a damp environment. Water getting into the device increases the risk of damage to the device and of electric shock.
c) Do not touch the device with wet or damp hands.
d) Use the cable only for its designated use. Never use it to carry the device or to pull the plug out of a socket. Keep the cable away from heat sources, oil, sharp edges or moving parts. Damaged or tangled cables increase the risk of electric shock.
e) If using the device in a damp environment cannot be avoided, a residual current device (RCD) should be applied. The use of an RCD reduces the risk of electric shock.
f) Do not use the device if the power cord is damaged or shows obvious signs of wear. A damaged power cord should be replaced by a qualified electrician or the manufacturer‘s service centre.
g) To avoid electric shock, do not immerse the cord, plug or device in water or other liquids. Do not use the device on wet surfaces.
h) ATTENTION! DANGER TO LIFE! While cleaning, never immerse the device in water or other liquids.
i) Do not use in very humid environments or in the direct vicinity of water tanks.
j) Prevent the device from getting wet. Risk of electric shock!

2.2. Safety in the workplace

a) Make sure the workplace is clean and well lit. A messy or poorly lit workplace may lead to accidents. Try to think ahead, observe what is going on and use common sense when working with the device.
b) Do not use the device in a potentially explosive environment, for example in the presence of flammable liquids, gases or dust.
c) If there are any doubts as to the correct operation of the device, contact the manufacturer‘s support service.
d) Only the manufacturer‘s service point may repair the device. Do not attempt any repairs independently!

e) In case of fire, use a powder or carbon dioxide (CO2) fire extinguisher (one intended for use on live electrical devices) to put it out.
f) Children or unauthorised persons are forbidden to enter a work station.
g) Please keep this manual available for future reference. If this device is passed on to a third party, the manual must be passed on with it.
h) Keep packaging elements and small assembly parts in a place not available to children. i) Keep the device away from children and animals.



Remember! When using the device, protect children and other bystanders.

2.3. Personal safety

a) Do not use the device when tired, ill or under the influence of alcohol, narcotics or medication which can significantly impair the ability to operate the device.
b) The device is not designed to be handled by persons (including children) with limited mental and sensory functions or persons lacking relevant experience and/ or knowledge unless they are supervised by a person responsible for their safety or they have received instruction on how to operate the device.
c) When working with the device, use common sense and stay alert. Temporary loss of concentration while using the device may lead to serious injuries.
d) To prevent the device from accidentally switching on, make sure the switch is on the OFF position before connecting to a power source.
e) Do not wear loose clothing or jewellery. Keep hair, clothes and gloves away from moving parts. Loose clothing, jewellery or long hair may get caught in moving parts.
f) The device is not a toy. Children must be supervised to ensure that they do not play with the device. do not play with the device.
g) Do not put your hands or other items inside the device while it is in use!

2.4. Safe device use

a) Do not use the device if the ON/OFF switch does not function properly (does not switch the device on and off). Devices which cannot be switched on and off using the ON/OFF switch are hazardous, should not be operated and must be repaired.
b) Disconnect the device from the power supply before commencement of adjustment, cleaning and maintenance. Such a preventive measure reduces the risk of accidental activation.
c) When not in use, store in a safe place, away from children and people not familiar with the device who have not read the user manual. The device may pose a hazard in the hands of inexperienced users.
d) Keep the device in perfect technical condition. Before each use check for general damage and especially check for cracked parts or elements and for any other conditions which may impact the safe operation of the device. If damage is discovered, hand over the device for repair before use.
e) Keep the device out of the reach of children.
f) Device repair or maintenance should be carried out by qualified persons, only using original spare parts. This will ensure safe use.
g) To ensure the operational integrity of the device, do not remove factory-fitted guards and do not loosen any screws.
h) Avoid situations where the device stops working during use due to excessive loading. This may result in overheating of the drive elements and damage to the device.
i) Do not touch articulated parts or accessories unless the device has been disconnected from the power source.
j) Do not move, adjust or rotate the device in the course of work.
k) Do not leave this appliance unattended while it is in use.
l) Clean the device regularly to prevent stubborn grime from accumulating.
m) The device is not a toy. Cleaning and maintenance may not be carried out by children without supervision by an adult person.
n) Do not run the device when empty.

o) It is forbidden to interfere with the structure of the device in order to change its parameters or construction.
p) Keep the device away from sources of fire and heat.
q) Do not overload the device.
r) Never push food products through the feeding duct by hand or fingers. Always use the pusher.
s) Before starting the device, make sure that all moving parts are firmly fixed in their bases.
t) Keep all parts of the appliance and accessories that come into contact with food clean. Thoroughly clean all parts of the appliance before each use.
u) Do not use solvents, benzene or alcohol to clean the machine.

ATTENTION! Despite the safe design of the device and its protective features, and despite the use of additional elements protecting the operator, there is still a slight risk of accident or injury when using the device. Stay alert and use common sense when using the device.

3. Use guidelines

The product is intended for separating juice from tomato pulp.
The user is liable for any damage resulting from unintended use of the device.

3.1. Device description

RCSQ-01E



RCSQ-02E



1 - Tomato tank
2 - Inlet pipe
3 - Tomato pulp outlet
4 - Juice outlet chute
5 - Main switch
6 - Engine

3.2. Preparing for use

APPLIANCE LOCATION

The temperature of environment must not be higher than 40°C and the relative humidity should be less than 85%. Ensure good ventilation in the room in which the device is being used. There should be at least 10 cm distance between each side of the device and the wall or other objects. The device should always be used when positioned on an even, stable, clean, fireproof and dry surface, and be out of the reach of children and persons with limited mental and sensory functions. Position the device such that you always have access to the power plug. The power cord connected to the appliance must be properly grounded and correspond to the technical details on the product label.

The machine must be thoroughly cleaned before first use. Pay particular attention to cleaning the parts that come into direct contact with food.

3.3. Device use

⚠ **Please note! the maximum operating time (without interruption) is 15 minutes. Allow the unit to cool down for 5 minutes before further use.**

Important Safety Instructions:

1. Powering Off Before Unplugging: Always ensure the unit is turned off before unplugging the power cord. If you accidentally unplug the unit while it is still on, wait at least 10 seconds before reconnecting the power to prevent any potential damage.

2. Unattended Unit: Never leave the unit unattended while it is connected to the power source. To ensure safety, always unplug the power cord from the electrical outlet in the following situations:
    - If the unit will not be in use.
    - Before moving the unit to a different location.
    - Prior to removing or installing components.
    - When cleaning the unit.

By following these guidelines, you help ensure your safety and prolong the lifespan of the unit.

3.4. Cleaning and maintenance

a) Unplug the mains plug and allow the device to cool completely before each cleaning, adjustment or replacement of accessories, or if the device is not being used. Wait for the rotating elements to stop.
b) Use only non-corrosive cleaners to clean the surface.
c) Use only mild, food-safe detergents to wash the device.
d) After cleaning the device, all parts should be dried completely before using it again.
e) Store the unit in a dry, cool place, free from moisture and direct exposure to sunlight.
f) Do not spray the device with a water jet or submerge it in water.
g) Do not allow water to get inside the device through vents in the housing of the device.
h) Use a soft, damp cloth for cleaning.
i) After use, the machine must be thoroughly cleaned to prevent the formation of bacteria.
j) We recommend that the gears, gasket and cylinder interior are lightly moistened with cooking oil after each cleaning.

DISPOSING OF USED DEVICES:
Do not dispose of this device in municipal waste systems. Hand it over to an electric and electrical device recycling and collection point. Check the symbol on the product, instruction manual and packaging. The plastics used to construct the device can be recycled in accordance with their markings. By choosing to recycle you are making a significant contribution to the protection of our environment.
Contact local authorities for information on your local recycling facility.

Assembly drawing

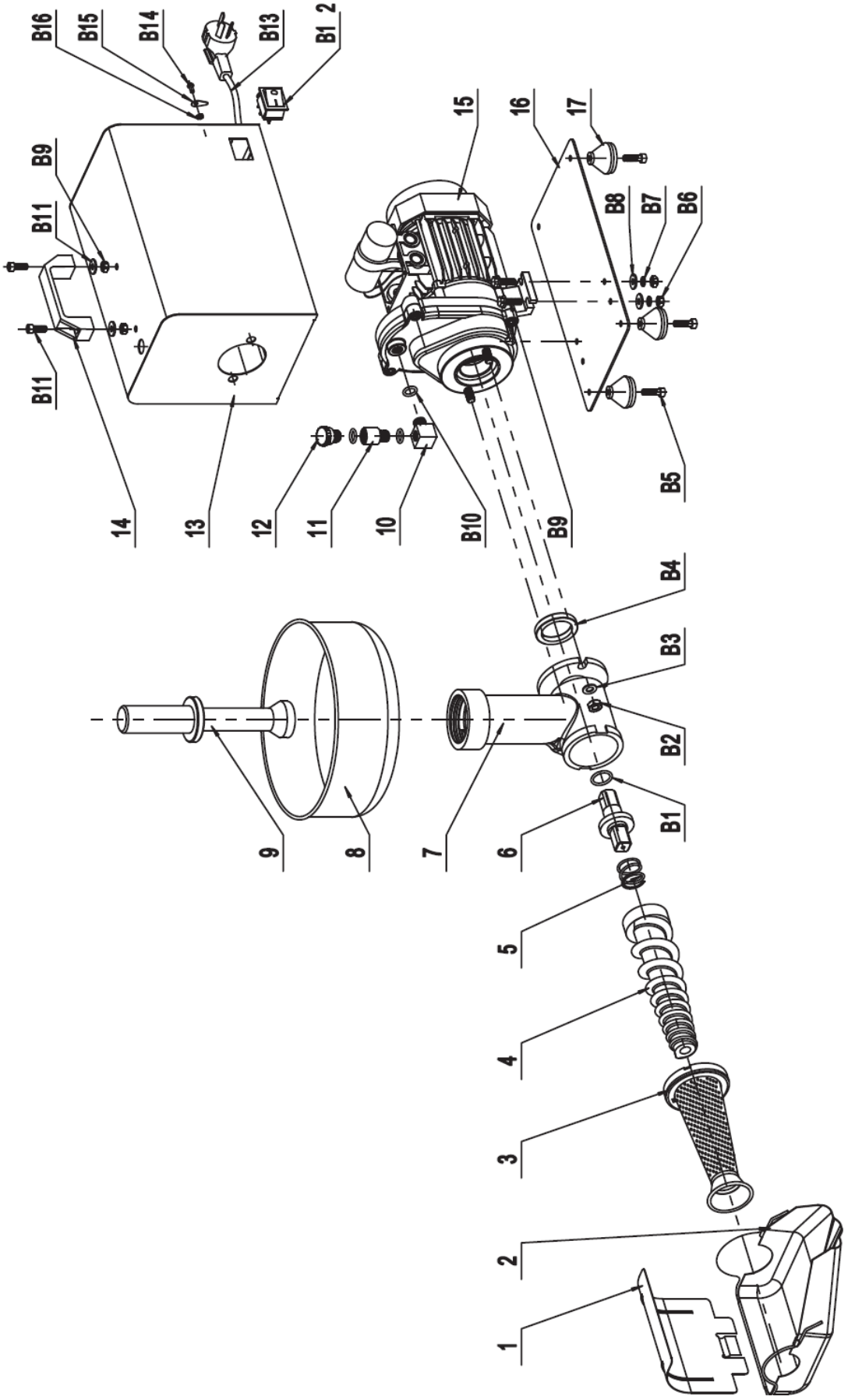

List of parts

Number	Description	Quantity	Number	Description	Quantity
1	Trough Brace	1	B1	O-Ring	1
2	Trough	1	B2	Hex Nut M8	2
3	Filter	1	B3	Flat Washer 8	2
4	Screw Feeder	1	B4	Oil Seal	1
5	Drive Spring	1	B5	Hexagon Screw	4
6	Drive Shaft	1	B6	Hex Nut M6	4
7	Body	1	B7	Standard Spring Washer	4
8	Funnel	1	B8	Flat Washer 6	6
9	Pestle	1	B9	Hexagon Bolt with Flange	4
10	Connector	1	B10	0 Ring	3
11	Conector2	1	B11	Hexagon Screw	6
12	Oil Hole Bolt	1	B12	Switch	1
13	Motor Cover	1	B13	Power Line	1
14	Square Handle	1	B14	Hexagon Screw M14x10	1
15	Gearbox Assembly	1	B15	Card	1
16	Bottom Panel	1	B16	Hex Nut M4	1
17	Rubber Feet	4			

Niniejsza instrukcja obsługi została przetłumaczona dla Twojej wygody przy użyciu tłumaczenia maszynowego. Dołożono wszelkich starań, aby zapewnić dokładne tłumaczenie; jednakże żadne tłumaczenie automatyczne nie jest doskonałe ani nie ma na celu zastąpienia tłumaczy ludzkich. Oficjalną instrukcją obsługi jest wersja angielska. Wszelkie rozbieżności lub różnice powstałe w tłumaczeniu nie są wiążące i nie mają skutków prawnych dla celów zgodności lub egzekwowania przepisów. Jeżeli pojawią się jakiekolwiek wątpliwości co do prawidłowości informacji zawartych w Instrukcji obsługi, należy zapoznać się z angielską wersją tej treści, która jest wersją oficjalną.

Dane techniczne

Opis parametru	Wartość parametru	
Nazwa produktu	Wyciskarka do pomidorów	
Model	RCSQ-01E	RCSQ-02E
Napięcie znamionowe [V~] / częstotliwość [Hz]	230 / 50	
Moc znamionowa[W]	450	450
Rozmiar wlotu [mm]	44	44
Prędkość obrotowa tarczy [obr/min]	80	80
Wymiary [cm]	50x22,5x35	52x26x34
Ciężar [kg]	8,7	10

1. Ogólny opis

Instrukcja obsługi ma za zadanie pomóc w bezpiecznym i bezproblemowym użytkowaniu urządzenia. Produkt został zaprojektowany i wykonany zgodnie ze ścisłymi wytycznymi technicznymi, przy użyciu najnowocześniejszych technologii i komponentów. Dodatkowo jest produkowany zgodnie z najbardziej rygorystycznymi normami jakościowymi.

NIE UŻYWAJ URZĄDZENIA, JEŚLI NIE DOKŁADNIE PRZECZYTAŁEŚ I ZROZUMIAŁEŚ NINIEJSZĄ INSTRUKCJĘ OBSŁUGI.

Aby wydłużyć żywotność urządzenia i zapewnić bezawaryjną pracę, należy użytkować je zgodnie z niniejszą instrukcją obsługi oraz regularnie wykonywać prace konserwacyjne. Dane techniczne i specyfikacje zawarte w niniejszej instrukcji obsługi są aktualne. Producent zastrzega sobie prawo do zmian związanych z poprawą jakości. Urządzenie ma na celu ograniczenie do minimum zagrożeń związanych z emisją hałasu, biorąc pod uwagę postęp technologiczny i możliwości redukcji hałasu.

Legenda

Produkt spełnia odpowiednie normy bezpieczeństwa.



Przeczytaj instrukcję przed użyciem.



Produkt należy poddać recyklingowi.



OSTRZEŻENIE! lub **UWAGA!** lub **PAMIĘTAJ!** Ma zastosowanie w danej sytuacji.
(ogólny znak ostrzegawczy)



UWAGA! Ostrzeżenie o porażeniu prądem!



UWAGA! Niebezpieczeństwo zmiażdżenia dłoni!



Używaj wyłącznie w pomieszczeniu.



PAMIĘTAJ! Rysunki zawarte w tej instrukcji służą wyłącznie celom ilustracyjnym i w niektórych szczegółach mogą różnić się od rzeczywistego produktu.

2. Bezpieczeństwo użytkowania



UWAGA! Przeczytać wszystkie ostrzeżenia dotyczące bezpieczeństwa oraz wszystkie instrukcje. Niezastosowanie się do ostrzeżeń i instrukcji może spowodować porażenie prądem, pożar i/lub poważne obrażenia, a nawet śmierć.

Terminy „urządzenie” lub „produkt” użyte w ostrzeżeniach i instrukcjach odnoszą się do:
Wyciskarka do pomidorów

2.1. Bezpieczeństwo elektryczne

a) Wtyczka musi pasować do gniazdka. Nie modyfikować wtyczki w jakikolwiek sposób. Stosowanie oryginalnych wtyczek i pasujących gniazdek zmniejsza ryzyko porażenia prądem.
b) Unikaj dotykania uziemionych elementów, takich jak rury, grzejniki, bojlery i lodówki. Istnieje zwiększone ryzyko porażenia prądem, jeśli uziemione urządzenie zostanie wystawione na działanie deszczu, ma bezpośredni kontakt z mokrą powierzchnią lub pracuje w wilgotnym środowisku. Dostanie się wody do urządzenia zwiększa ryzyko uszkodzenia urządzenia i porażenia prądem.
c) Nie wolno dotykać urządzenia mokrymi lub wilgotnymi rękoma.
d) Używaj kabla wyłącznie zgodnie z jego przeznaczeniem. Nigdy nie używaj go do przenoszenia urządzenia lub wyciągania wtyczki z gniazdka. Trzymaj kabel z dala od źródeł ciepła, oleju, ostrych krawędzi i ruchomych części. Uszkodzone lub splątane kable zwiększają ryzyko porażenia prądem.
e) Jeśli nie można uniknąć używania urządzenia w wilgotnym środowisku, należy zastosować wyłącznik różnicowoprądowy (RCD). Zastosowanie wyłącznika różnicowoprądowego zmniejsza ryzyko porażenia prądem.
f) Nie używaj urządzenia, jeśli przewód zasilający jest uszkodzony lub nosi widoczne oznaki zużycia. Uszkodzony przewód zasilający powinien wymienić wykwalifikowany elektryk lub serwis producenta.
g) Aby uniknąć porażenia prądem, nie zanurzaj przewodu, wtyczki ani urządzenia w wodzie ani innych płynach. Nie używaj urządzenia na mokrych powierzchniach.
h) UWAGA! ZAGROŻENIE ŻYCIA! Podczas czyszczenia nigdy nie zanurzaj urządzenia w wodzie lub innych płynach.
i) Nie stosować w bardzo wilgotnym środowisku lub w bezpośrednim sąsiedztwie zbiorników z wodą.
j) Zapobiegaj zamoczeniu urządzenia. Ostrzeżenie przed porażeniem prądem elektrycznym!

2.2. Bezpieczeństwo w miejscu pracy

a) Upewnij się, że miejsce pracy jest czyste i dobrze oświetlone. Bałagan lub słabo oświetlone miejsce pracy może być przyczyną wypadków. Staraj się myśleć przyszłościowo, obserwuj co się dzieje i kieruj się zdrowym rozsądkiem podczas pracy z urządzeniem.
b) Nie używaj urządzenia w środowisku potencjalnie wybuchowym, na przykład w obecności łatwopalnych cieczy, gazów lub pyłów.
c) W razie wątpliwości co do poprawności działania urządzenia należy skontaktować się z serwisem producenta.
d) Urządzenie może naprawić wyłącznie serwis producenta. Nie próbuj samodzielnie naprawiać urządzenia!
e) W przypadku pożaru należy go ugasić gaśnicą proszkową lub dwutlenkiem węgla (CO2) (przeznaczoną do stosowania w urządzeniach elektrycznych pod napięciem).
f) Zabrania się wstępu na stanowisko pracy dzieciom i osobom nieupoważnionym.
g) Prosimy zachować niniejszą instrukcję do wykorzystania w przyszłości. Jeżeli urządzenie zostanie przekazane osobie trzeciej, należy przekazać wraz z nim instrukcję.
h) Elementy opakowania i drobne części montażowe należy przechowywać w miejscu niedostępnym dla dzieci. i) Trzymaj urządzenie z dala od dzieci i zwierząt.



Pamiętać! Podczas korzystania z urządzenia należy chronić dzieci i inne osoby postronne.

2.3. Bezpieczeństwo osobiste

a) Nie używaj urządzenia będąc zmęczonym, chorym, pod wpływem alkoholu, narkotyków lub leków, które mogą znacząco pogorszyć zdolność obsługi urządzenia.
b) Urządzenie nie jest przeznaczone do obsługi przez osoby (w tym dzieci) z ograniczonymi funkcjami umysłowymi i sensorycznymi lub osoby nieposiadające odpowiedniego doświadczenia i/lub wiedzy, chyba że znajdują się pod nadzorem osoby odpowiedzialnej za ich bezpieczeństwo lub otrzymały instrukcje dotyczące obsługi urządzenia. urządzenie.
c) Podczas pracy z urządzeniem należy zachować zdrowy rozsądek i zachować czujność. Chwilowa utrata koncentracji podczas korzystania z urządzenia może prowadzić do poważnych obrażeń.
d) Aby zapobiec przypadkowemu włączeniu urządzenia, przed podłączeniem do źródła zasilania upewnij się, że przełącznik znajduje się w pozycji OFF.
e) Nie noś luźnej odzieży ani biżuterii. Trzymaj włosy, ubrania i rękawiczki z dala od ruchomych części. Luźna odzież, biżuteria lub długie włosy mogą zostać wciągnięte przez ruchome części.
f) Urządzenie nie jest zabawką. Dzieci należy nadzorować, aby mieć pewność, że nie bawią się urządzeniem. nie baw się urządzeniem.
g) Nie wkładać rąk ani innych przedmiotów do wnętrza urządzenia podczas jego użytkowania!

2.4. Bezpieczne użytkowanie urządzenia

a) Nie używaj urządzenia, jeżeli włącznik/wyłącznik nie działa prawidłowo (nie włącza i wyłącza urządzenia). Urządzenia, których nie można włączać i wyłączać za pomocą włącznika/wyłącznika, są niebezpieczne, nie należy ich używać i należy je naprawiać.
b) Przed przystąpieniem do regulacji, czyszczenia i konserwacji należy odłączyć urządzenie od zasilania. Taki środek zapobiegawczy zmniejsza ryzyko przypadkowego uruchomienia.
c) Nieużywane urządzenie należy przechowywać w bezpiecznym miejscu, z dala od dzieci i osób niezaznajomionych z urządzeniem, które nie zapoznały się z instrukcją obsługi. Urządzenie może stanowić zagrożenie w rękach niedoświadczonych użytkowników.
d) Utrzymuj urządzenie w doskonałym stanie technicznym. Przed każdym użyciem należy sprawdzić, czy nie występują ogólne uszkodzenia, a w szczególności sprawdzić, czy nie są popękane części lub elementy oraz czy nie występują inne stany mogące mieć wpływ na bezpieczną pracę urządzenia. W przypadku stwierdzenia uszkodzeń, przed użyciem należy oddać urządzenie do naprawy.
e) Trzymaj urządzenie poza zasięgiem dzieci.
f) Naprawę lub konserwację urządzenia powinny przeprowadzać osoby wykwalifikowane, stosując wyłącznie oryginalne części zamienne. Zapewni to bezpieczne użytkowanie.

g) Aby zapewnić integralność działania urządzenia, nie należy zdejmować fabrycznie zamontowanych osłon i nie odkręcać żadnych śrub.
h) Unikaj sytuacji, w których urządzenie przestaje działać w trakcie użytkowania z powodu nadmiernego obciążenia. Może to skutkować przegrzaniem elementów napędowych i uszkodzeniem urządzenia.
i) Nie dotykaj części przegubowych ani akcesoriów, jeśli urządzenie nie zostało odłączone od źródła zasilania.
j) Nie przesuwaj, nie reguluj ani nie obracaj urządzenia w trakcie pracy.
k) Nie pozostawiaj tego urządzenia bez nadzoru, gdy jest używane.
l) Regularnie czyść urządzenie, aby zapobiec gromadzeniu się uporczywego brudu.
m) Urządzenie nie jest zabawką. Czyszczenie i konserwacja nie mogą być wykonywane przez dzieci bez nadzoru osoby dorosłej.
n) Nie uruchamiaj urządzenia, gdy jest puste.
o) Zabrania się ingerencji w konstrukcję urządzenia w celu zmiany jego parametrów lub konstrukcji.
p) Trzymaj urządzenie z dala od źródeł ognia i ciepła.
q) Nie należy przeciążać urządzenia.
r) Nigdy nie przepychaj produktów spożywczych przez kanał doprowadzający ręką lub palcami. Zawsze używaj popychacza.
s) Przed uruchomieniem urządzenia należy upewnić się, że wszystkie ruchome części są stabilnie zamocowane w podstawach.
t) Wszystkie części urządzenia i akcesoria mające kontakt z żywnością należy utrzymywać w czystości. Przed każdym użyciem dokładnie wyczyść wszystkie części urządzenia.
u) Do czyszczenia urządzenia nie używaj rozpuszczalników, benzenu ani alkoholu.

UWAGA! Pomimo bezpiecznej konstrukcji urządzenia i jego zabezpieczeń oraz pomimo zastosowania dodatkowych elementów zabezpieczających operatora, w dalszym ciągu istnieje niewielkie ryzyko wypadku lub obrażeń podczas użytkowania urządzenia. Podczas korzystania z urządzenia zachowaj czujność i kieruj się zdrowym rozsądkiem.

3. Skorzystaj ze wskazówek

Produkt przeznaczony do oddzielania soku od miazgi pomidorowej.

Użytkownik ponosi odpowiedzialność za wszelkie szkody powstałe w wyniku niezamierzonego użycia urządzenia.

3.1. Opis urządzenia

RCSQ-01E



RCSQ-02E



1 - Zbiornik na pomidory
2 - Rura wlotowa
3 - Wylot pulpy pomidorowej
4 - Zsyp wylotowy soku
5 - Wyłącznik główny

6 - Silnik

3.2. Przygotowanie do użycia

LOKALIZACJA URZĄDZENIA

Temperatura otoczenia nie może być wyższa niż 40°C, a wilgotność względna powinna być mniejsza niż 85%. Zapewnij dobrą wentylację w pomieszczeniu, w którym urządzenie jest używane. Odległość pomiędzy każdą stroną urządzenia a ścianą lub innymi obiektami powinna wynosić co najmniej 10 cm. Urządzenie należy zawsze użytkować ustawione na równej, stabilnej, czystej, ognioodpornej i suchej powierzchni oraz znajdować się poza zasięgiem dzieci i osób o ograniczonych funkcjach umysłowych i sensorycznych. Ustaw urządzenie tak, aby zawsze mieć dostęp do wtyczki zasilania. Przewód zasilający podłączony do urządzenia musi być prawidłowo uziemiony i odpowiadać szczegółom technicznym na etykiecie produktu.

Przed pierwszym użyciem maszynę należy dokładnie oczyścić. Szczególną uwagę należy zwrócić na czyszczenie części mających bezpośredni kontakt z żywnością.

3.3. Korzystanie z urządzenia



Proszę zanotować! maksymalny czas pracy (bez przerwy) wynosi 15 minut. Przed dalszym użyciem należy pozostawić urządzenie na 5 minut do ostygnięcia.

Ważne instrukcje dotyczące bezpieczeństwa:

1. Wyłączanie zasilania przed odłączeniem: Zawsze upewnij się, że urządzenie jest wyłączone przed odłączeniem przewodu zasilającego. Jeśli przypadkowo odłączysz urządzenie od prądu, gdy jest włączone, odczekaj co najmniej 10 sekund przed ponownym podłączeniem zasilania, aby zapobiec potencjalnym uszkodzeniom.
2. Urządzenie bez nadzoru: Nigdy nie pozostawiaj urządzenia bez nadzoru, gdy jest podłączone do źródła zasilania. Aby zapewnić bezpieczeństwo, zawsze odłączaj przewód zasilający od gniazdka elektrycznego w następujących sytuacjach:
    - Jeśli urządzenie nie będzie używane.
    - Przed przeniesieniem urządzenia w inne miejsce.
    - Przed demontażem lub instalacją komponentów.
    - Podczas czyszczenia urządzenia.

Przestrzegając tych wskazówek, możesz zapewnić sobie bezpieczeństwo i przedłużyć żywotność urządzenia.

3.4. Czyszczenie i konserwacja

a) Przed każdym czyszczeniem, regulacją, wymianą akcesoriów lub gdy urządzenie nie jest używane, należy odłączyć wtyczkę sieciową i poczekać, aż urządzenie całkowicie ostygnie. Poczekaj, aż obracające się elementy zatrzymają się.
b) Do czyszczenia powierzchni używaj wyłącznie niekorozyjnych środków czyszczących.
c) Do mycia urządzenia używaj wyłącznie łagodnych detergentów dopuszczonych do kontaktu z żywnością.
d) Po wyczyszczeniu urządzenia wszystkie części należy całkowicie wysuszyć przed ponownym użyciem.
e) Przechowuj urządzenie w suchym i chłodnym miejscu, wolnym od wilgoci i bezpośredniego nasłonecznienia.
f) Nie spryskuj urządzenia strumieniem wody ani nie zanurzaj go w wodzie.
g) Nie dopuścić do przedostania się wody do wnętrza urządzenia przez otwory wentylacyjne w obudowie urządzenia.
h) Do czyszczenia należy używać miękkiej, wilgotnej ściereczki.
i) Po użyciu maszynę należy dokładnie wyczyścić, aby zapobiec tworzeniu się bakterii.
j) Zalecamy, aby po każdym czyszczeniu przekładnie, uszczelki i wnętrze cylindra lekko zwilżyć olejem spożywczym.

UTYLIZACJA ZUŻYTYCH URZĄDZEŃ:
Nie wyrzucać tego urządzenia do komunalnych systemów odpadowych. Oddaj go do punktu zajmującego się recyklingiem i zbiórką urządzeń elektrycznych i elektrycznych. Sprawdź symbol na produkcie, instrukcji obsługi i opakowaniu. Tworzywa sztuczne użyte do budowy urządzenia nadają się do recyklingu zgodnie z ich oznaczeniami. Decydując się na recykling, w znaczący sposób przyczyniasz się do ochrony naszego środowiska.
Skontaktuj się z lokalnymi władzami, aby uzyskać informacje na temat lokalnego zakładu recyklingu.

Rysunek złożeniowy

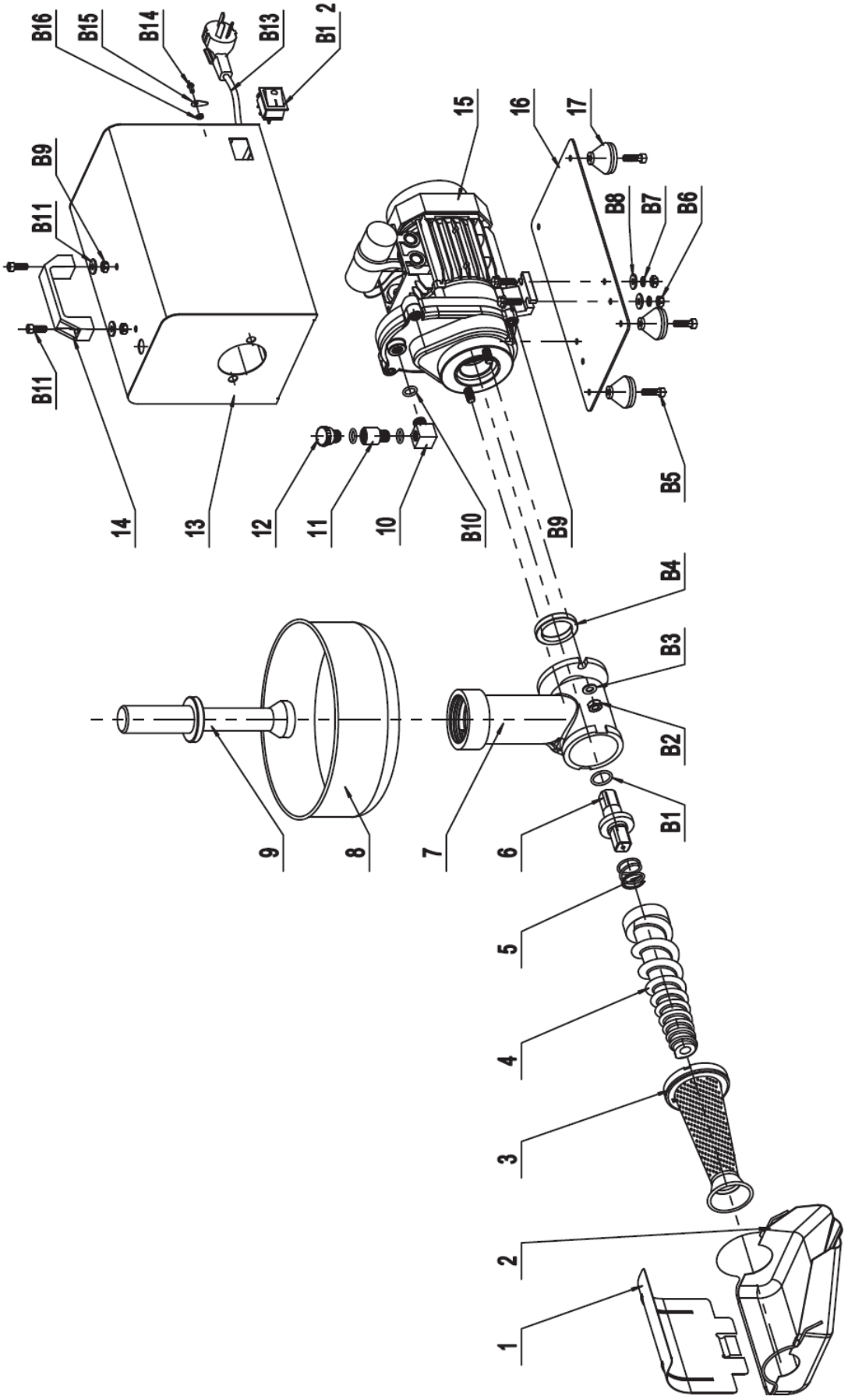

Lista części

Liczba	Opis urządzenia	Ilość	Numer	Opis urządzenia	Ilość
1	Przez Brace	1	B1	Pierścień uszczelniający	1
2	Koryto	1	B2	Nakrętka sześciokątna M8	2
3	Filtr	1	B3	Podkładka płaska 8	2
4	Podajnik śrubowy	1	B4	Uszczelka olejowa	1
5	Napęd na wiosnę	1	B5	Wkręt sześciokątny	4
6	Wał napędowy	1	B6	Nakrętka sześciokątna M6	4
7	Korpus	1	B7	Standardowa podkładka	4
8	Lejek	1	B8	Podkładka płaska 6	6
9	Tłuczek	1	B9	Śruba sześciokątna z	4
10	Złącze	1	B10	0 Pierścień	3
11	Złącze2	1	B11	Wkręt sześciokątny	6
12	Śruba otworu olejowego	1	B12	Przełącznik	1
13	Osłona silnika	1	B13	Linia napięcia	1
14	Kwadratowy uchwyt	1	B14	Śruba sześciokątna M14x10	1
15	Zespół skrzyni biegów	1	B15	Karta	1
16	Panel dolny	1	B16	Nakrętka sześciokątna M4	1
17	Gumowe nóżki	4			

Tento návod k použití byl přeložen strojově. Vždy se snažíme o poskytnutí přesného překladu. Žádný strojový překlad však není dokonalý. Rovněž neslouží k nahrazení překladu lidskou osobou. Oficiální návod k použití je dostupný v anglické verzi. Případné nesrovnalosti nebo rozdíly v překladu nejsou závazné a nemají žádný právní účinek pro účely dodržování předpisů nebo jejich vymáhání. V případě jakýchkoli otázek ohledně správnosti informací uvedených v návodu k použití se řiďte anglickou verzí tohoto obsahu. Jedná se o oficiální verzi.

Technické údaje

Popis parametru	Hodnota parametru	
Název výrobku	Lis na rajčata	
Model	RCSQ-01E	RCSQ-02E
Jmenovité napětí [V~] / frekvence [Hz]	230 / 50	
Jmenovitý výkon[W]	450	450
Velikost vtoku [mm]	44	44
Rychlost otáčení kotouče [ot./min]	80	80
Rozměry [cm]	50 x 22,5 x 35	52 x 26 x 34
Hmotnost [kg]	8,7	10

1. Obecný popis

Uživatelská příručka je navržena tak, aby pomohla bezpečnému a bezproblémovému používání zařízení. Výrobek je navržen a vyroben v souladu s přísnými technickými směrnicemi, za použití nejmodernějších technologií a komponentů. Navíc se vyrábí v souladu s nejpřísnějšími standardy kvality.

NEPOUŽÍVEJTE ZAŘÍZENÍ, POKUD JSTE DŮKLADNĚ PŘEČETLI A POROZUMĚLI TUTO UŽIVATELSKOU PŘÍRUČKU.

Chcete-li zvýšit životnost zařízení a zajistit bezporuchový provoz, používejte jej v souladu s tímto návodem k použití a pravidelně provádějte údržbu. Technické údaje a specifikace v této uživatelské příručce jsou aktuální. Výrobce si vyhrazuje právo na změny spojené se zlepšováním kvality. Zařízení je navrženo tak, aby snižovalo rizika emisí hluku na minimum, s ohledem na technologický pokrok a možnosti snížení hluku.

Legenda

Výrobek splňuje příslušné bezpečnostní normy.



Před použitím si přečtěte pokyny.



Výrobek musí být recyklován.



VAROVÁNÍ! nebo **POZOR!** nebo **PAMATUJ!** Použitelné na danou situaci.
(všeobecné varovné znamení)



POZORNOST! Varování před úrazem elektrickým proudem!



POZORNOST! Nebezpečí rozdrcení rukou!



Používejte pouze uvnitř.



NEZAPOMEŇTE! Výkresy v tomto návodu jsou pouze pro ilustrační účely a v některých detailech se mohou lišit od skutečného produktu.

2. Bezpečnost používání



POZORNOST! Přečte si všechny výstrahy, které se týkají bezpečnosti, a také všechny návody. Nedodržení varování a pokynů může mít za následek úraz elektrickým proudem, požár a/nebo vážné zranění nebo dokonce smrt.

Výraz „zařízení“ nebo „výrobek“ se v upozorněních a v popisu příručky vztahuje na následující zboží:
Lis na rajčata

2.1. Elektrická bezpečnost

a) Zástrčka musí pasovat do zásuvky. Zástrčku v žádném případě nijak neupravujte. Použití originálních zástrček a odpovídajících zásuvek snižuje riziko úrazu elektrickým proudem.
b) Nedotýkejte se uzemněných prvků, jako jsou potrubí, ohřívače, kotle a chladničky. Pokud je uzemněné zařízení vystaveno dešti, přímému kontaktu s mokrým povrchem nebo pokud je provozováno ve vlhkém prostředí, existuje zvýšené riziko úrazu elektrickým proudem. Vniknutí vody do přístroje zvyšuje riziko poškození přístroje a úrazu elektrickým proudem.
c) Nedotýkejte se zařízení mokrýma nebo vlhkýma rukama.
d) Používejte kabel pouze k účelu, ke kterému je určen. Nikdy jej nepoužívejte k přenášení zařízení nebo k vytahování zástrčky ze zásuvky. Udržujte kabel mimo zdroje tepla, oleje, ostré hrany nebo pohyblivé části. Poškozené nebo zamotané kabely zvyšují riziko úrazu elektrickým proudem.
e) Pokud se nelze vyhnout použití zařízení ve vlhkém prostředí, měl by být použit proudový chránič (RCD). Použití RCD snižuje riziko úrazu elektrickým proudem.
f) Zařízení nepoužívejte, pokud je napájecí kabel poškozený nebo vykazuje zjevné známky opotřebení. Poškozený napájecí kabel by měl vyměnit kvalifikovaný elektrikář nebo servisní středisko výrobce.
g) Abyste předešli úrazu elektrickým proudem, neponořujte kabel, zástrčku nebo zařízení do vody nebo jiných kapalin. Nepoužívejte zařízení na mokrém povrchu.
h) POZORNOST! NEBEZPEČÍ ŽIVOTA! Při čištění nikdy neponořujte zařízení do vody nebo jiných kapalin.
i) Nepoužívejte ve velmi vlhkém prostředí nebo v bezprostřední blízkosti vodních nádrží.
j) Zabraňte navlhnutí zařízení. Výstraha před úrazem elektrickým proudem!

2.2. Bezpečnost na pracovišti

a) Ujistěte se, že pracoviště je čisté a dobře osvětlené. Nepořádek nebo špatně osvětlené pracoviště může vést k nehodám. Snažte se myslet dopředu, pozorujte, co se děje a při práci s přístrojem používejte zdravý rozum.
b) Nepoužívejte zařízení v potenciálně výbušném prostředí, například v přítomnosti hořlavých kapalin, plynů nebo prachu.
c) Máte-li jakékoli pochybnosti o správném fungování zařízení, obraťte se na službu podpory výrobce.
d) Opravu zařízení smí provádět pouze servisní místo výrobce. Nepokoušejte se samostatně provádět jakékoli opravy!

e) V případě požáru použijte k uhašení práškový nebo oxid uhličitý (CO2) hasicí přístroj (určený pro použití na elektrických zařízeních pod napětím).
f) Dětem nebo nepovolaným osobám je vstup na pracoviště zakázán.
g) Uschovejte prosím tento návod k dispozici pro budoucí použití. Pokud je toto zařízení předáno třetí straně, je nutné s ním předat i návod.
h) Uchovávejte obalové prvky a malé montážní díly na místě, které není dostupné dětem. i) Udržujte zařízení mimo dosah dětí a zvířat.



Zapamatujte si! Při používání zařízení chraňte děti a ostatní kolemjdoucí.

2.3. Osobní bezpečnost

a) Zařízení nepoužívejte, jste-li unavení, nemocní nebo pod vlivem alkoholu, omamných látek nebo léků, které mohou výrazně zhoršit schopnost ovládat zařízení.
b) Zařízení není navrženo tak, aby s ním manipulovaly osoby (včetně dětí) s omezenými mentálními a smyslovými funkcemi nebo osoby bez příslušných zkušeností a/nebo znalostí, pokud nejsou pod dohledem osoby odpovědné za jejich bezpečnost nebo nedostaly instrukce, jak zařízení ovládat. přístroj.
c) Při práci se zařízením používejte zdravý rozum a buďte ve střehu. Dočasná ztráta koncentrace při používání zařízení může vést k vážným zraněním.
d) Abyste zabránili náhodnému zapnutí zařízení, před připojením ke zdroji napájení se ujistěte, že je vypínač v poloze OFF.
e) Nenoste volné oblečení nebo šperky. Udržujte vlasy, oděv a rukavice mimo pohyblivé části. Volný oděv, šperky nebo dlouhé vlasy se mohou zachytit pohyblivými částmi.
f) Zařízení není hračka. Děti musí být pod dozorem, aby bylo zajištěno, že si se zařízením nebudou hrát. nehrajte si se zařízením.
g) Nevkládejte ruce ani jiné předměty do zařízení, když je v provozu!

2.4. Bezpečné používání zařízení

a) Zařízení nepoužívejte, pokud vypínač nefunguje správně (nezapíná a nevypíná zařízení). Zařízení, která nelze zapnout a vypnout pomocí vypínače ON/OFF, jsou nebezpečná, neměla by být provozována a musí být opravena.
b) Před zahájením seřizování, čištění a údržby odpojte zařízení od napájení. Takové preventivní opatření snižuje riziko náhodné aktivace.
c) Pokud zařízení nepoužíváte, uložte jej na bezpečném místě, mimo dosah dětí a osob, které nejsou obeznámeny s přístrojem, které si nepřečetly návod k použití. Zařízení může představovat nebezpečí v rukou nezkušených uživatelů.
d) Udržujte zařízení v perfektním technickém stavu. Před každým použitím zkontrolujte, zda nedošlo k obecnému poškození a zejména zkontrolujte, zda nejsou prasklé části nebo prvky a zda nejsou jiné podmínky, které by mohly ovlivnit bezpečný provoz zařízení. Pokud zjistíte poškození, předejte zařízení před použitím k opravě.
e) Udržujte zařízení mimo dosah dětí.
f) Opravu nebo údržbu zařízení by měly provádět kvalifikované osoby, pouze s použitím originálních náhradních dílů. To zajistí bezpečné používání.
g) Aby byla zajištěna provozní integrita zařízení, neodstraňujte ochranné kryty namontované ve výrobě a nepovolujte žádné šrouby.
h) Vyhněte se situacím, kdy zařízení během používání přestane fungovat kvůli nadměrnému zatížení. To může vést k přehřátí hnacích prvků a poškození zařízení.
i) Nedotýkejte se kloubových částí nebo příslušenství, pokud nebylo zařízení odpojeno od zdroje napájení.
j) Během práce se zařízením nepohybujte, nenastavujte ani neotáčejte.
k) Nenechávejte tento spotřebič bez dozoru, když je v provozu.
l) Zařízení pravidelně čistěte, abyste zabránili hromadění odolných nečistot.
m) Zařízení není hračka. Čištění a údržbu nesmějí provádět děti bez dozoru dospělé osoby.

n) Prázdné zařízení nespouštějte.
o) Je zakázáno zasahovat do konstrukce zařízení za účelem změny jeho parametrů nebo konstrukce.
p) Udržujte zařízení mimo zdroje ohně a tepla.
q) Je nutné se přesvědčit, zda je kolo na zařízení umístěno stabilně.
r) Nikdy nestrkejte potraviny do přívodního kanálu rukou nebo prsty. Vždy používejte posunovač.
s) Před spuštěním zařízení se ujistěte, že všechny pohyblivé části jsou pevně upevněny ve svých základnách.
t) Všechny části spotřebiče a příslušenství, které přicházejí do styku s potravinami, udržujte čisté. Před každým použitím důkladně vyčistěte všechny části spotřebiče.
u) K čištění stroje nepoužívejte rozpouštědla, benzen nebo alkohol.

POZORNOST! I přes bezpečnou konstrukci zařízení a jeho ochranné vlastnosti a přes použití přídavných prvků chránících obsluhu stále existuje mírné riziko nehody nebo zranění při používání zařízení. Při používání zařízení buďte ve střehu a používejte zdravý rozum.

3. Použijte pokyny

Výrobek je určen k oddělení šťávy z rajčatové dřeně.
Uživatel je odpovědný za jakékoli škody způsobené neúmyslným použitím zařízení.

3.1. Popis zařízení

RCSQ-01E



RCSQ-02E



1 - Nádrž na rajčata
2 - Přívodní potrubí
3 - Výstup rajčatové dužiny
4 - Výpust šťávy
5 - Hlavní vypínač
6 - Motor

3.2. Příprava k použití

UMÍSTĚNÍ SPOTŘEBIČE

Teplota prostředí nesmí být vyšší než 40°C a relativní vlhkost nižší než 85%. Zajistěte dobré větrání v místnosti, ve které je zařízení používáno. Mezi každou stranou zařízení a stěnou nebo jinými předměty by měla být vzdálenost alespoň 10 cm. Zařízení by mělo být vždy používáno, když je umístěno na rovném, stabilním, čistém, ohnivzdorném a suchém povrchu a mimo dosah dětí a osob s omezenými duševními a smyslovými funkcemi. Umístěte zařízení tak, abyste měli vždy přístup k napájecí zástrčce. Napájecí kabel připojený ke spotřebiči musí být řádně uzemněn a odpovídat technickým údajům na štítku výrobku.

Před prvním použitím musí být stroj důkladně vyčištěn. Zvláštní pozornost věnujte čištění částí, které přicházejí do přímého kontaktu s potravinami.

3.3. Použití zařízení

⚠ **Vezměte prosím na vědomí! maximální doba provozu (bez přerušení) je 15 minut. Před dalším použitím nechte přístroj 5 minut vychladnout.**

Důležité bezpečnostní pokyny:

1. Vypnutí před odpojením: Před odpojením napájecího kabelu se vždy ujistěte, že je jednotka vypnutá. Pokud nechtěně odpojíte jednotku, když je stále zapnutá, počkejte alespoň 10 sekund, než znovu připojíte napájení, abyste předešli možnému poškození.
2. Bezobslužná jednotka: Nikdy nenechávejte jednotku bez dozoru, pokud je připojena ke zdroji napájení. Pro zajištění bezpečnosti vždy odpojte napájecí kabel z elektrické zásuvky v následujících situacích:

- Pokud se jednotka nebude používat.
- Před přemístěním jednotky na jiné místo.
- Před demontáží nebo instalací součástí.
- Při čištění jednotky.

Dodržováním těchto pokynů pomůžete zajistit vaši bezpečnost a prodloužíte životnost jednotky.

3.4. ČISTĚNÍ A ÚDRŽBA

a) Před každým čištěním, nastavováním nebo výměnou příslušenství nebo pokud zařízení nepoužíváte, vytáhněte síťovou zástrčku ze zásuvky a nechte zařízení zcela vychladnout. Počkejte, až se rotující prvky zastaví.
b) K čištění povrchu používejte pouze nekorozivní čisticí prostředky.
c) K mytí zařízení používejte pouze jemné čisticí prostředky bezpečné pro potraviny.
d) Po vyčištění zařízení by měly být všechny části před dalším použitím zcela vysušeny.
e) Skladujte jednotku na suchém, chladném místě, bez vlhkosti a přímého slunečního záření.
f) Zařízení nestříkejte proudem vody ani jej neponořujte do vody.
g) Nedovolte, aby se voda dostala dovnitř zařízení přes otvory v krytu zařízení.
h) Na čistění používejte měkký a vlhký hadřík.
i) Po použití je nutné stroj důkladně vyčistit, aby se zabránilo tvorbě bakterií.
j) Po každém čištění doporučujeme převody, těsnění a vnitřek válce lehce navlhčit kuchyňským olejem.

LIKVIDACE POUŽITÉ ZAŘÍZENÍ:
Nevyhazujte toto zařízení do komunálního odpadu. Předejte jej na sběrné a recyklační místo elektrických a elektrických zařízení. Zkontrolujte symbol na produktu, návodu k použití a balení. Plasty použité ke konstrukci zařízení lze recyklovat v souladu s jejich označením. Výběrem recyklace významně přispíváte k ochraně našeho životního prostředí.
Informace o místním recyklačním zařízení získáte od místních úřadů.

Výkres sestavy

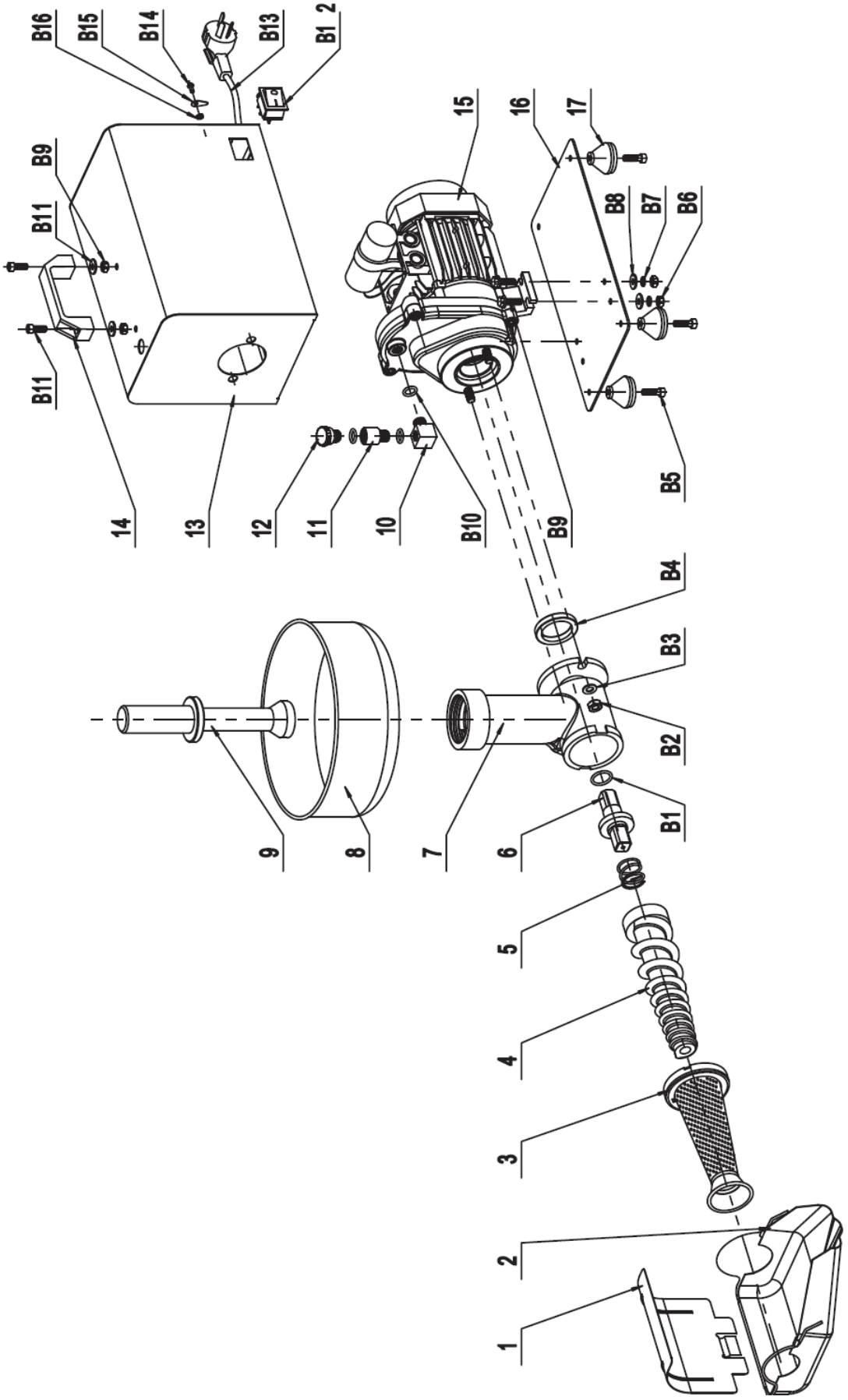

Seznam dílů

Počet	Popis zařízení	Počet	Číslo Číslo	Popis zařízení	Počet
1	Koryto Brace	1	B1	O-kroužek	1
2	Koryto	1	B2	Šestihranná matice M8	2
3	Filtr	1	B3	Plochá podložka 8	2
4	Šnekový podavač	1	B4	Těsnění	1
5	Drive Spring	1	B5	Šestihranný šroub	4
6	Hnací hřídel	1	B6	Šestihranná matice M6	4
7	Těleso	1	B7	Standardní pružinová	4
8	Nálevka	1	B8	Plochá podložka 6	6
9	Palička	1	B9	Šestihranný šroub s přírubou	4
10	Konektor	1	B10	0 prsten	3
11	Konektor2	1	B11	Šestihranný šroub	6
12	Šroub pro olejový otvor	1	B12	Vypínač	1
13	Kryt motoru	1	B13	Elektrické vedení	1
14	Čtvercová rukojeť	1	B14	Šestihranný šroub M14x10	1
15	Sestava převodovky	1	B15	Kartu	1
16	Spodní panel	1	B16	Šestihranná matice M4	1
17	Gumové nohy	4			

Ce manuel d'utilisation a été traduit à l'aide d'une traduction automatique pour votre confort. Des efforts raisonnables ont été faits pour vous fournir une traduction précise ; cependant, aucune traduction automatique n'est parfaite et ne pourra jamais remplacer les traducteurs humains. La version anglaise est la version officielle de nos manuels d'utilisation. Toute divergence ou différence créée par la traduction n'est pas contraignante et n'a aucun effet juridique à des fins de conformité ou d'application. En cas de questions relatives à l'exactitude des informations contenues dans le manuel d'utilisation, veuillez-vous référer à la version anglaise de ces contenus en tant que version officielle.

Caractéristiques techniques

Description du paramètre	Valeur du paramètre	
Nom de produit	Presse à tomates	
Modèle	RCSQ-01E	RCSQ-02E
Tension nominale [V~] / fréquence [Hz]	230 / 50	
Puissance nominale [W]	450	450
Taille d'entrée [mm]	44	44
Vitesse de rotation du disque [tr/min]	80	80
Dimensions [cm]	50 x 22,5 x 35	52x26x34
Poids [kg]	8,7	10

1. Description générale

Le manuel d'utilisation est conçu pour vous aider à utiliser l'appareil en toute sécurité et sans problème. Le produit est conçu et fabriqué conformément à des directives techniques strictes, en utilisant des technologies et des composants de pointe. De plus, il est produit dans le respect des normes de qualité les plus strictes.

N'UTILISEZ PAS L'APPAREIL À MOINS D'AVOIR ATTENTIVEMENT LU ET COMPRIS CE MANUEL D'UTILISATION.

Pour augmenter la durée de vie de l'appareil et garantir un fonctionnement sans problème, utilisez-le conformément à ce manuel d'utilisation et effectuez régulièrement des tâches de maintenance. Les données techniques et les spécifications contenues dans ce manuel d'utilisation sont à jour. Le fabricant se réserve le droit d'apporter des modifications liées à l'amélioration de la qualité. Le dispositif est conçu pour réduire au minimum les risques d'émission sonore, en tenant compte des progrès technologiques et des opportunités de réduction du bruit.

Légende

Le produit répond aux normes de sécurité en vigueur.



Lisez les instructions avant utilisation.



Le produit doit être recyclé.



AVERTISSEMENT! ou **ATTENTION !** ou **SOUVENEZ-VOUS !** Applicable à la situation donnée. (panneau d'avertissement général)



ATTENTION! Avertissement de choc électrique !



ATTENTION! Risque d'écrasement des mains !



Utiliser uniquement à l'intérieur.



N'OUBLIEZ PAS ! Les dessins de ce manuel sont uniquement à des fins d'illustration et dans certains détails peuvent différer du produit réel.

2. Sécurité d'utilisation



ATTENTION! Lire tous les avertissements de sécurité et toutes les instructions. Le non-respect des avertissements et des instructions peut entraîner un choc électrique, un incendie et/ou des blessures graves, voire la mort.

Le terme "dispositif" ou "produit" dans les avertissements et dans la description du manuel fait référence à l'intitulé suivant:
Presse à tomates

2.1. Sécurité électrique

a) La fiche doit s'adapter à la prise. Ne pas modifier la fiche de quelque manière que ce soit. L'utilisation de fiches d'origine et de prises adaptées réduit le risque de choc électrique.
b) Évitez de toucher les éléments mis à la terre tels que les tuyaux, les radiateurs, les chaudières et les réfrigérateurs. Il existe un risque accru de choc électrique si l'appareil mis à la terre est exposé à la pluie, entre en contact direct avec une surface humide ou fonctionne dans un environnement humide. La pénétration d'eau dans l'appareil augmente le risque de dommages à l'appareil et de choc électrique.
c) Ne pas toucher à l'appareil avec des mains mouillées ou humides.
d) Utilisez le câble uniquement pour l'usage prévu. Ne l'utilisez jamais pour transporter l'appareil ou pour débrancher la fiche d'une prise. Gardez le câble éloigné des sources de chaleur, de l'huile, des arêtes vives ou des pièces mobiles. Les câbles endommagés ou emmêlés augmentent le risque de choc électrique.
e) Si l'utilisation de l'appareil dans un environnement humide ne peut être évitée, un dispositif à courant résiduel (RCD) doit être appliqué. L'utilisation d'un RCD réduit le risque de choc électrique.
f) N'utilisez pas l'appareil si le cordon d'alimentation est endommagé ou présente des signes évidents d'usure. Un cordon d'alimentation endommagé doit être remplacé par un électricien qualifié ou le centre de service du fabricant.
g) Pour éviter les chocs électriques, ne plongez pas le cordon, la fiche ou l'appareil dans l'eau ou d'autres liquides. N'utilisez pas l'appareil sur des surfaces humides.
h) ATTENTION! DANGER POUR LA VIE ! Pendant le nettoyage, ne plongez jamais l'appareil dans l'eau ou d'autres liquides.
i) Ne pas utiliser dans des environnements très humides ou à proximité directe de réservoirs d'eau.
j) Évitez que l'appareil ne soit mouillé. Risque d'électrocution !

2.2. Sécurité au travail

a) Assurez-vous que le lieu de travail est propre et bien éclairé. Un lieu de travail en désordre ou mal éclairé peut entraîner des accidents. Essayez d'anticiper, d'observer ce qui se passe et de faire preuve de bon sens lorsque vous travaillez avec l'appareil.
b) N'utilisez pas l'appareil dans un environnement potentiellement explosif, par exemple en présence de liquides, de gaz ou de poussières inflammables.
c) En cas de doute sur le bon fonctionnement de l'appareil, contactez le service d'assistance du fabricant.
d) Seul le point de service du fabricant est autorisé à réparer l'appareil. Ne tentez aucune réparation par vous-même !
e) En cas d'incendie, utilisez un extincteur à poudre ou à dioxyde de carbone (CO2) (destiné à être utilisé sur des appareils électriques sous tension) pour l'éteindre.
f) Il est interdit aux enfants ou aux personnes non autorisées d'accéder à un poste de travail.
g) Veuillez conserver ce manuel à disposition pour référence future. Si cet appareil est transmis à un tiers, le manuel doit être transmis avec lui.
h) Conservez les éléments d'emballage et les petites pièces d'assemblage dans un endroit inaccessible aux enfants. i) Gardez l'appareil hors de portée des enfants et des animaux.

Important ! Lorsque vous utilisez l'appareil, protégez les enfants et les autres personnes présentes.

2.3. Sécurité personnelle

a) N'utilisez pas l'appareil lorsque vous êtes fatigué, malade ou sous l'influence de l'alcool, de stupéfiants ou de médicaments qui peuvent altérer considérablement la capacité d'utiliser l'appareil.
b) L'appareil n'est pas conçu pour être manipulé par des personnes (y compris des enfants) ayant des fonctions mentales et sensorielles limitées ou par des personnes dépourvues d'expérience et/ou de connaissances pertinentes, à moins qu'elles ne soient supervisées par une personne responsable de leur sécurité ou qu'elles n'aient reçu des instructions sur la façon d'utiliser l'appareil. appareil.
c) Lorsque vous travaillez avec l'appareil, faites preuve de bon sens et restez vigilant. Une perte temporaire de concentration lors de l'utilisation de l'appareil peut entraîner des blessures graves.
d) Pour éviter que l'appareil ne s'allume accidentellement, assurez-vous que l'interrupteur est en position OFF avant de le connecter à une source d'alimentation.
e) Ne portez pas de vêtements amples ni de bijoux. Gardez les cheveux, les vêtements et les gants éloignés des pièces mobiles. Les vêtements amples, les bijoux ou les cheveux longs peuvent se coincer dans les pièces mobiles.
f) L'appareil n'est pas un jouet. Les enfants doivent être surveillés pour s'assurer qu'ils ne jouent pas avec l'appareil. ne jouez pas avec l’appareil.
g) Ne mettez pas vos mains ou d'autres objets à l'intérieur de l'appareil pendant son utilisation !

2.4. Utilisation sûre de l'appareil

a) N'utilisez pas l'appareil si l'interrupteur marche/arrêt ne fonctionne pas correctement (n'allume pas et n'éteint pas l'appareil). Les appareils qui ne peuvent pas être allumés et éteints à l'aide de l'interrupteur marche/arrêt sont dangereux, ne doivent pas être utilisés et doivent être réparés.
b) Débranchez l'appareil de l'alimentation électrique avant de commencer le réglage, le nettoyage et l'entretien. Une telle mesure préventive réduit le risque d'activation accidentelle.
c) Lorsqu'il n'est pas utilisé, conserver dans un endroit sûr, hors de portée des enfants et des personnes non familiarisées avec l'appareil et n'ayant pas lu le manuel d'utilisation. L'appareil peut présenter un danger entre les mains d'utilisateurs inexpérimentés.
d) Conservez l'appareil en parfait état technique. Avant chaque utilisation, vérifiez l'état général et en particulier les pièces ou éléments fissurés et toute autre condition pouvant avoir un impact sur le fonctionnement sûr de l'appareil. Si des dommages sont découverts, remettez l'appareil pour réparation avant utilisation.
e) Gardez l'appareil hors de portée des enfants.
f) La réparation ou l'entretien de l'appareil doit être effectué par des personnes qualifiées, en utilisant uniquement des pièces de rechange d'origine. Cela garantira une utilisation sûre.

g) Pour garantir l'intégrité opérationnelle de l'appareil, ne retirez pas les protections installées en usine et ne desserrez aucune vis.
h) Évitez les situations dans lesquelles l'appareil cesse de fonctionner pendant l'utilisation en raison d'une charge excessive. Cela pourrait entraîner une surchauffe des éléments d'entraînement et endommager l'appareil.
i) Ne touchez pas les pièces articulées ou les accessoires à moins que l'appareil n'ait été débranché de la source d'alimentation.
j) Ne déplacez pas, n'ajustez pas et ne faites pas pivoter l'appareil pendant le travail.
k) Ne laissez pas cet appareil sans surveillance pendant son utilisation.
l) Nettoyez régulièrement l'appareil pour éviter l'accumulation de saletés tenaces.
m) L'appareil n'est pas un jouet. Le nettoyage et l'entretien ne peuvent être effectués par des enfants sans la surveillance d'un adulte.
n) Ne faites pas fonctionner l'appareil lorsqu'il est vide.
o) Il est interdit d'interférer avec la structure de l'appareil afin de modifier ses paramètres ou sa construction.
p) Gardez l'appareil à l'écart des sources de feu et de chaleur.
q) Assurez-vous que la roue est installée de maniere stable.
r) Ne poussez jamais de produits alimentaires à travers le conduit d'alimentation avec la main ou les doigts. Utilisez toujours le poussoir.
s) Avant de démarrer l'appareil, assurez-vous que toutes les pièces mobiles sont solidement fixées dans leurs bases.
t) Gardez propres toutes les pièces de l'appareil et les accessoires qui entrent en contact avec les aliments. Nettoyez soigneusement toutes les pièces de l'appareil avant chaque utilisation.
u) N'utilisez pas de solvants, de benzène ou d'alcool pour nettoyer la machine.

ATTENTION! Malgré la conception sûre de l'appareil et ses caractéristiques de protection, et malgré l'utilisation d'éléments supplémentaires protégeant l'opérateur, il existe toujours un léger risque d'accident ou de blessure lors de l'utilisation de l'appareil. Restez vigilant et faites preuve de bon sens lorsque vous utilisez l'appareil.

3. Utiliser les lignes directrices

Le produit est destiné à séparer le jus de la pulpe de tomate.
L'utilisateur est responsable de tout dommage résultant d'une utilisation non conforme de l'appareil.

3.1. Description de l'appareil

RCSQ-01E



RCSQ-02E



1 - Réservoir de tomates
2 - Tuyau d'admission
3 - Sortie de pulpe de tomate
4 - Goulotte de sortie de jus
5 - Interrupteur principal

6 - Moteur

3.2. Préparation à l'utilisation

EMPLACEMENT DE L'APPAREIL

La température ambiante ne doit pas dépasser 40 °C et l'humidité relative doit être inférieure à 85 %. Assurez une bonne ventilation dans la pièce dans laquelle l'appareil est utilisé. Il doit y avoir une distance d'au moins 10 cm entre chaque côté de l'appareil et le mur ou d'autres objets. L'appareil doit toujours être utilisé lorsqu'il est placé sur une surface plane, stable, propre, ignifuge et sèche, et hors de portée des enfants et des personnes ayant des fonctions mentales et sensorielles limitées. Positionnez l'appareil de manière à ce que vous ayez toujours accès à la fiche d'alimentation. Le cordon d'alimentation connecté à l'appareil doit être correctement mis à la terre et correspondre aux détails techniques figurant sur l'étiquette du produit.

La machine doit être soigneusement nettoyée avant la première utilisation. Portez une attention particulière au nettoyage des pièces qui entrent en contact direct avec les aliments.

3.3. Utilisation de l'appareil



Veuillez noter! la durée maximale de fonctionnement (sans interruption) est de 15 minutes. Laissez l'appareil refroidir pendant 5 minutes avant de continuer à l'utiliser.

Consignes de sécurité importantes:

1. Mise hors tension avant de débrancher : assurez-vous toujours que l'appareil est éteint avant de débrancher le cordon d'alimentation. Si vous débranchez accidentellement l'appareil alors qu'il est encore allumé, attendez au moins 10 secondes avant de rebrancher l'alimentation pour éviter tout dommage potentiel.
2. Unité sans surveillance : Ne laissez jamais l'unité sans surveillance lorsqu'elle est connectée à la source d'alimentation. Pour garantir votre sécurité, débranchez toujours le cordon d'alimentation de la prise électrique dans les situations suivantes :
    - Si l'appareil n'est pas utilisé.
    - Avant de déplacer l'appareil vers un autre emplacement.
    - Avant de retirer ou d'installer des composants.
    - Lors du nettoyage de l'appareil.

En suivant ces directives, vous contribuez à assurer votre sécurité et à prolonger la durée de vie de l'appareil.

3.4. Nettoyage et entretien

a) Débranchez la fiche secteur et laissez l'appareil refroidir complètement avant chaque nettoyage, réglage ou remplacement d'accessoires, ou si l'appareil n'est pas utilisé. Attendez que les éléments en rotation s'arrêtent.
b) Utilisez uniquement des nettoyants non corrosifs pour nettoyer la surface.
c) Utilisez uniquement des détergents doux et sans danger pour les aliments pour laver l'appareil.
d) Après avoir nettoyé l'appareil, toutes les pièces doivent être complètement séchées avant de le réutiliser.
e) Rangez l'appareil dans un endroit sec et frais, à l'abri de l'humidité et de l'exposition directe au soleil.
f) Ne vaporisez pas l'appareil avec un jet d'eau et ne le plongez pas dans l'eau.
g) Ne laissez pas l'eau pénétrer à l'intérieur de l'appareil par les ouvertures d'aération du boîtier de l'appareil.
h) Nettoyez avec un chiffon doux et légèrement humide.
i) Après utilisation, la machine doit être soigneusement nettoyée pour éviter la formation de bactéries.
j) Nous recommandons que les engrenages, le joint et l'intérieur du cylindre soient légèrement humidifiés avec de l'huile de cuisson après chaque nettoyage.

ÉLIMINATION DES APPAREILS UTILISÉS :
Ne jetez pas cet appareil dans les systèmes de déchets municipaux. Remettez-le à un point de recyclage et de collecte des appareils électriques et électriques. Vérifiez le symbole sur le produit, le manuel d'instructions et l'emballage. Les plastiques utilisés pour construire l'appareil peuvent être recyclés conformément à leurs marquages. En choisissant de recycler, vous apportez une contribution significative à la protection de notre environnement.
Contactez les autorités locales pour obtenir des informations sur votre installation de recyclage locale.

Dessin d’assemblage

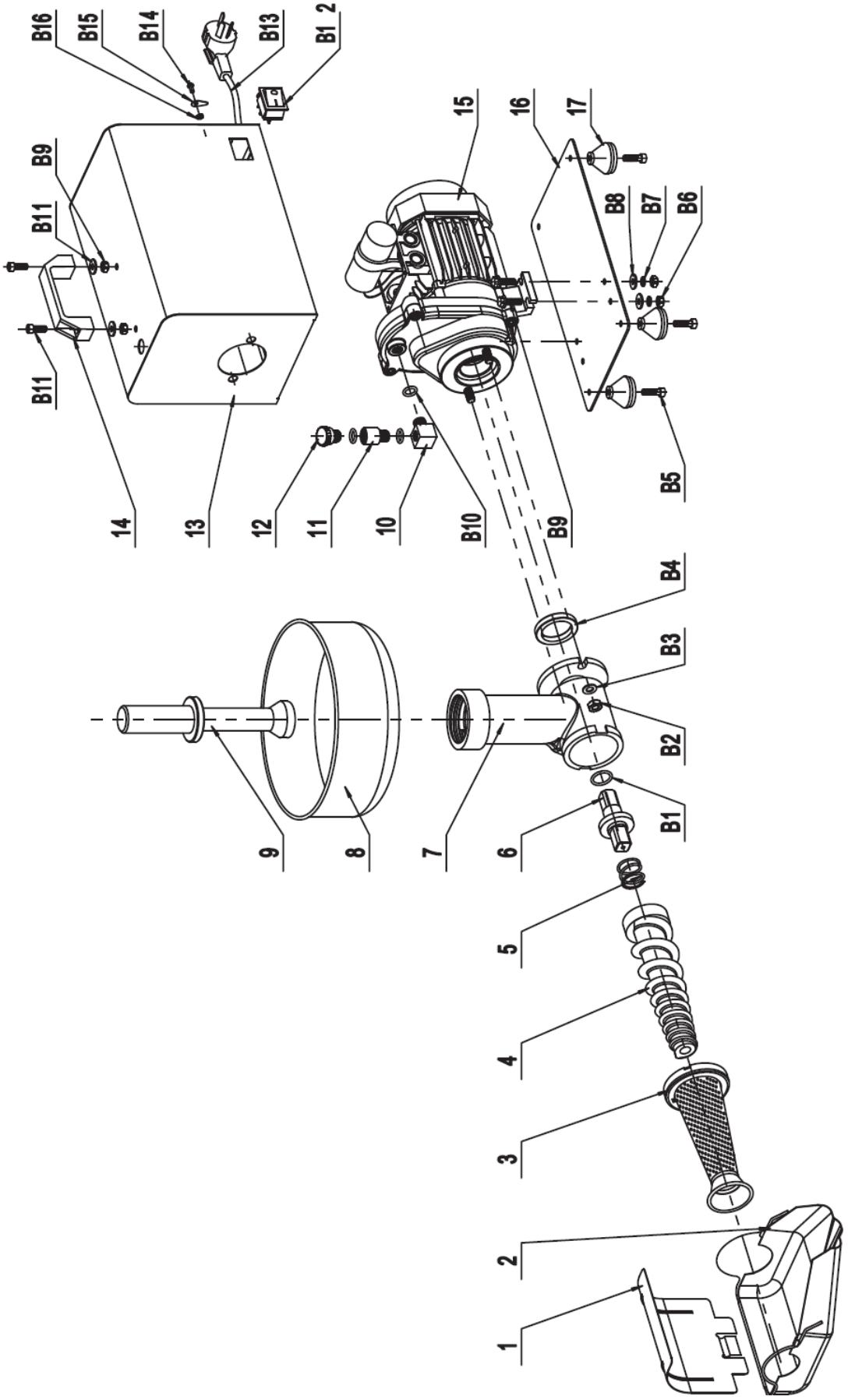

Liste des pièces

Nombre	Description de l'appareil	Quantité	Numéro	Description de l'appareil	Quantité
1	Renfort d'auge	1	B1	Joint torique	1
2	Creux	1	B2	Écrou hexagonal M8	2
3	Filtre	1	B3	Rondelle plate 8	2
4	Alimentateur à vis	1	B4	Joint Huile	1
5	Ressort d'entraînement	1	B5	Vis hexagonale	4
6	Arbre de transmission	1	B6	Écrou hexagonal M6	4
7	Corps	1	B7	Rondelle élastique standard	4
8	Entonnoir	1	B8	Rondelle plate 6	6
9	Pilon	1	B9	Boulon hexagonal avec bride	4
10	Raccord	1	B10	0 sonnerie	3
11	Connecteur2	1	B11	Vis hexagonale	6
12	Boulon de trou d'huile	1	B12	Commutateur	1
13	Couvercle du moteur	1	B13	Ligne électrique	1
14	Poignée carrée	1	B14	Vis hexagonale M14x10	1
15	Assemblage de la boîte de	1	B15	Carte	1
16	Panneau du bas	1	B16	Écrou hexagonal M4	1
17	Pieds en caoutchouc	4			

Questo manuale di istruzioni è stato tradotto con la traduzione automatica. Ci sforziamo costantemente di fornire una traduzione accurata. Tuttavia, nessuna traduzione automatica è perfetta, né intende sostituire la traduzione umana. Il manuale di istruzioni ufficiale è nella versione inglese. Eventuali discrepanze o differenze create dalla traduzione non sono vincolanti e non hanno alcun effetto legale ai fini della conformità o dell'esecuzione. In caso di domande relative all'accuratezza delle informazioni contenute nel manuale di istruzioni, consultare la versione inglese dei contenuti, in quanto questa è la versione ufficiale.

Dati tecnici

Descrizione del parametro	Valore del parametro	
Nome del prodotto	Spremi pomodori	
Modello	RCSQ-01E	RCSQ-02E
Tensione nominale [V~] / frequenza [Hz]	230 / 50	
Potenza nominale [W]	450	450
Dimensione ingresso [mm]	44	44
Velocità di rotazione del disco [rpm]	80	80
Dimensioni [cm]	50×22,5×35	52×26×34
Peso [kg]	8,7	10

1. Descrizione generale

Il manuale dell'utente è progettato per assistere nell'uso sicuro e senza problemi del dispositivo. Il prodotto è progettato e realizzato secondo rigorose linee guida tecniche, utilizzando tecnologie e componenti all'avanguardia. Inoltre, è prodotto nel rispetto dei più severi standard di qualità.

NON UTILIZZARE IL DISPOSITIVO SENZA AVER LETTO E COMPRESO ATTENTAMENTE IL PRESENTE MANUALE D'USO.

Per aumentare la durata del dispositivo e garantire un funzionamento senza problemi, utilizzarlo in conformità con il presente manuale dell'utente ed eseguire regolarmente attività di manutenzione. I dati tecnici e le specifiche contenute nel presente manuale utente sono aggiornati. Il produttore si riserva il diritto di apportare modifiche legate al miglioramento della qualità. Il dispositivo è progettato per ridurre al minimo i rischi di emissione di rumore, tenendo conto del progresso tecnologico e delle opportunità di riduzione del rumore.

Leggenda

Il prodotto soddisfa i relativi standard di sicurezza.



Leggere le istruzioni prima dell'uso.



Il prodotto deve essere riciclato.



AVVERTIMENTO! oppure **ATTENZIONE!** oppure **RICORDA!** Applicabile alla situazione data. (segnale di pericolo generale)



ATTENZIONE! Avviso di scossa elettrica!



ATTENZIONE! Pericolo di schiacciamento delle mani!



Utilizzare solo in ambienti chiusi.

ATTENZIONE! I disegni contenuti in questo manuale sono solo a scopo illustrativo e in alcuni dettagli potrebbero differire dal prodotto reale.

2. Sicurezza d'uso

ATTENZIONE! Leggere tutte le avvertenze relative alla sicurezza e tutte le istruzioni. La mancata osservanza delle avvertenze e delle istruzioni può provocare scosse elettriche, incendi e/o lesioni gravi o addirittura la morte.

I termini "dispositivo" o "prodotto" vengono utilizzati nelle avvertenze e nelle istruzioni per fare riferimento a: Spremi pomodori

2.1. Sicurezza elettrica

a) La spina deve adattarsi alla presa. Non modificare la spina in alcun modo. L'utilizzo di spine originali e prese adatte riduce il rischio di scosse elettriche.
b) Evitare di toccare elementi collegati a terra come tubi, riscaldatori, caldaie e frigoriferi. Il rischio di scosse elettriche aumenta se il dispositivo messo a terra è esposto alla pioggia, entra in contatto diretto con una superficie bagnata o funziona in un ambiente umido. L'ingresso di acqua nel dispositivo aumenta il rischio di danni al dispositivo e di scosse elettriche.
c) Non toccare il dispositivo con mani bagnate o umide.
d) Utilizzare il cavo solo per l'uso previsto. Non utilizzarlo mai per trasportare l'apparecchio o per staccare la spina dalla presa. Tenere il cavo lontano da fonti di calore, olio, spigoli vivi o parti in movimento. I cavi danneggiati o aggrovigliati aumentano il rischio di scosse elettriche.
e) Se non è possibile evitare l'utilizzo del dispositivo in un ambiente umido, è necessario applicare un dispositivo a corrente residua (RCD). L'uso di un RCD riduce il rischio di scosse elettriche.
f) Non utilizzare l'apparecchio se il cavo di alimentazione è danneggiato o presenta evidenti segni di usura. Un cavo di alimentazione danneggiato deve essere sostituito da un elettricista qualificato o dal centro assistenza del produttore.
g) Per evitare scosse elettriche, non immergere il cavo, la spina o il dispositivo in acqua o altri liquidi. Non utilizzare il dispositivo su superfici bagnate.
h) ATTENZIONE! PERICOLO DI VITA! Durante la pulizia non immergere mai il dispositivo in acqua o altri liquidi.
i) Non utilizzare in ambienti molto umidi o nelle immediate vicinanze di serbatoi d'acqua.
j) Evitare che il dispositivo si bagni. Pericolo di folgorazione!

2.2. Sicurezza sul posto di lavoro

a) Assicurarsi che il posto di lavoro sia pulito e ben illuminato. Un posto di lavoro disordinato o scarsamente illuminato può provocare incidenti. Cercare di pensare al futuro, osservare cosa sta succedendo e usare il buon senso quando si lavora con il dispositivo.
b) Non utilizzare il dispositivo in un ambiente potenzialmente esplosivo, ad esempio in presenza di liquidi, gas o polveri infiammabili.

c) In caso di dubbi sul corretto funzionamento del dispositivo contattare il servizio assistenza del produttore.
d) Solo il punto di assistenza del produttore può riparare il dispositivo. Non tentare alcuna riparazione in modo indipendente!
e) In caso di incendio, utilizzare un estintore a polvere o ad anidride carbonica (CO2) (destinato all'uso su dispositivi elettrici sotto tensione) per spegnerlo.
f) È vietato l'accesso alla postazione di lavoro ai bambini o alle persone non autorizzate.
g) Si prega di tenere questo manuale a disposizione per riferimento futuro. Se questo apparecchio viene ceduto a terzi, è necessario consegnare anche il manuale.
h) Conservare gli elementi dell'imballaggio e le piccole parti dell'assemblaggio in un luogo non accessibile ai bambini. i) Tenere il dispositivo lontano dalla portata di bambini e animali.



Ricordati! Quando si utilizza il dispositivo, proteggere i bambini e gli altri astanti.

2.3. Sicurezza personale

a) Non utilizzare il dispositivo in caso di stanchezza, malattia o sotto l'effetto di alcol, narcotici o farmaci che possono compromettere significativamente la capacità di utilizzo del dispositivo.
b) Il dispositivo non è progettato per essere maneggiato da persone (compresi i bambini) con funzioni mentali e sensoriali limitate o da persone prive di esperienza e/o conoscenza, a meno che non siano supervisionate da una persona responsabile della loro sicurezza o abbiano ricevuto istruzioni su come utilizzare il dispositivo. dispositivo.
c) Quando si lavora con il dispositivo, usare il buon senso e prestare attenzione. La temporanea perdita di concentrazione durante l'utilizzo dell'apparecchio può causare gravi lesioni.
d) Per evitare che il dispositivo si accenda accidentalmente, assicurarsi che l'interruttore sia in posizione OFF prima di collegarlo a una fonte di alimentazione.
e) Non indossare abiti larghi o gioielli. Tenere capelli, vestiti e guanti lontano dalle parti in movimento. Abiti larghi, gioielli o capelli lunghi potrebbero impigliarsi nelle parti in movimento.
f) Il dispositivo non è un giocattolo. I bambini devono essere sorvegliati per assicurarsi che non giochino con il dispositivo. non giocare con il dispositivo.
g) Non inserire le mani o altri oggetti all'interno del dispositivo mentre è in uso!

2.4. Utilizzo sicuro del dispositivo

a) Non utilizzare il dispositivo se l'interruttore ON/OFF non funziona correttamente (non accende e spegne il dispositivo). I dispositivi che non possono essere accesi e spenti tramite l'interruttore ON/OFF sono pericolosi, non devono essere utilizzati e devono essere riparati.
b) Scollegare l'apparecchio dalla rete elettrica prima di iniziare le operazioni di regolazione, pulizia e manutenzione. Tale misura preventiva riduce il rischio di attivazione accidentale.
c) Quando non in uso, conservare in un luogo sicuro, lontano dalla portata dei bambini e da persone che non hanno familiarità con il dispositivo e che non hanno letto il manuale utente. Il dispositivo può rappresentare un pericolo nelle mani di utenti inesperti.
d) Mantenere l'apparecchio in perfette condizioni tecniche. Prima di ogni utilizzo verificare la presenza di danni generali e in particolare verificare la presenza di parti o elementi incrinati e di qualsiasi altra condizione che possa compromettere il funzionamento sicuro del dispositivo. Se si riscontrano danni, consegnare il dispositivo per la riparazione prima dell'uso.
e) Tenere il dispositivo fuori dalla portata dei bambini.
f) La riparazione o la manutenzione del dispositivo deve essere eseguita da personale qualificato, utilizzando solo pezzi di ricambio originali. Ciò garantirà un utilizzo sicuro.
g) Per garantire l'integrità operativa del dispositivo, non rimuovere le protezioni montate in fabbrica e non allentare alcuna vite.
h) Evitare situazioni in cui il dispositivo smette di funzionare durante l'uso a causa di un carico eccessivo. Ciò potrebbe causare il surriscaldamento degli elementi di azionamento e danni al dispositivo.
i) Non toccare le parti articolate o gli accessori a meno che il dispositivo non sia stato scollegato dalla fonte di alimentazione.

j) Non spostare, regolare o ruotare l'apparecchio durante il lavoro.
k) Non lasciare questo apparecchio incustodito mentre è in uso.
l) Pulisci regolarmente il dispositivo per evitare l'accumulo di sporco ostinato.
m) Il dispositivo non è un giocattolo. La pulizia e la manutenzione non possono essere effettuate dai bambini senza la supervisione di una persona adulta.
n) Non utilizzare il dispositivo quando è vuoto.
o) È vietato intervenire sulla struttura del dispositivo per modificarne i parametri o la costruzione.
p) Tenere il dispositivo lontano da fonti di fuoco e calore.
q) Assicurarsi che la ruota sia posizionata in modo stabile.
r) Non spingere mai gli alimenti attraverso il condotto di alimentazione con le mani o con le dita. Utilizzare sempre lo spingitore.
s) Prima di avviare l'apparecchio assicurarsi che tutte le parti mobili siano saldamente fissate alle rispettive basi.
t) Mantenere pulite tutte le parti dell'apparecchio e gli accessori che entrano in contatto con gli alimenti. Pulire accuratamente tutte le parti dell'apparecchio prima di ogni utilizzo.
u) Non utilizzare solventi, benzene o alcool per pulire la macchina.

ATTENZIONE! Nonostante la struttura sicura dell'apparecchio e le sue caratteristiche protettive, e nonostante l'utilizzo di elementi aggiuntivi per la protezione dell'operatore, durante l'utilizzo dell'apparecchio sussiste comunque un leggero rischio di incidenti o lesioni. Stai attento e usa il buon senso quando usi il dispositivo.

3. Utilizzare le linee guida

Il prodotto è destinato alla separazione del succo dalla polpa di pomodoro.
L'utente è responsabile per eventuali danni derivanti dall'uso non conforme del dispositivo.

3.1. Descrizione del dispositivo

RCSQ-01E

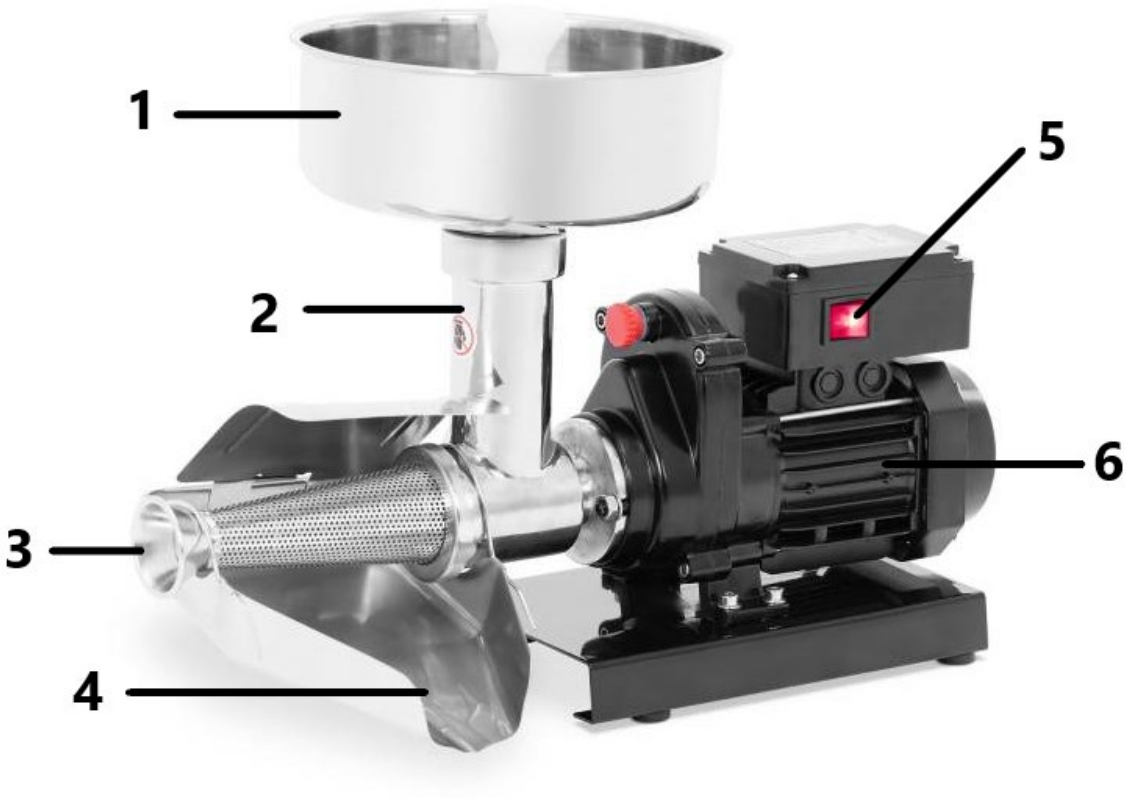

RCSQ-02E



1 - Serbatoio di pomodoro
2 - Tubo di ingresso
3 - Uscita polpa di pomodoro
4 - Scivolo di uscita del succo
5 - Interruttore principale
6 - Motore

3.2. Preparazione per l'uso

UBICAZIONE DELL'APPARECCHIO

La temperatura dell'ambiente non deve essere superiore a 40°C e l'umidità relativa deve essere inferiore all'85%. Garantire una buona ventilazione nella stanza in cui viene utilizzato l'apparecchio. Dovrebbe esserci una distanza di almeno 10 cm tra ciascun lato del dispositivo e il muro o altri oggetti. Il dispositivo deve essere sempre utilizzato posizionato su una superficie piana, stabile, pulita, ignifuga e asciutta e fuori dalla portata dei bambini e delle persone con funzioni mentali e sensoriali limitate. Posizionare l'apparecchio in modo da avere sempre accesso alla presa di corrente. Il cavo di alimentazione collegato all'apparecchio deve essere adeguatamente collegato a terra e corrispondere ai dati tecnici riportati sull'etichetta del prodotto.

La macchina deve essere pulita accuratamente prima del primo utilizzo. Prestare particolare attenzione alla pulizia delle parti che entrano in contatto diretto con gli alimenti.

3.3. Utilizzo del dispositivo

⚠ **Notare che! il tempo massimo di funzionamento (senza interruzione) è di 15 minuti. Lasciare raffreddare l'unità per 5 minuti prima di utilizzarla ulteriormente.**

Importanti istruzioni di sicurezza:

1. Spegnimento prima di scollegare: Assicurarsi sempre che l'unità sia spenta prima di scollegare il cavo di alimentazione. Se si scollega accidentalmente l'unità mentre è ancora

accesa, attendere almeno 10 secondi prima di ricollegare l'alimentazione per evitare potenziali danni.

2. Unità incustodita: non lasciare mai l'unità incustodita mentre è collegata alla fonte di alimentazione. Per garantire la sicurezza, scollegare sempre il cavo di alimentazione dalla presa elettrica nelle seguenti situazioni:
    - Se l'unità non verrà utilizzata.
    - Prima di spostare l'unità in una posizione diversa.
    - Prima di rimuovere o installare componenti.
    - Quando si pulisce l'unità.

Seguendo queste linee guida si contribuisce a garantire la propria sicurezza e a prolungare la durata dell'unità.

3.4. Pulizia e manutenzione

a) Scollegare la spina e lasciare raffreddare completamente l'apparecchio prima di ogni pulizia, regolazione o sostituzione degli accessori o se l'apparecchio non viene utilizzato. Attendere che gli elementi rotanti si fermino.
b) Utilizzare solo detergenti non corrosivi per pulire la superficie.
c) Utilizzare solo detergenti delicati e adatti agli alimenti per lavare il dispositivo.
d) Dopo aver pulito il dispositivo, tutte le parti devono essere asciugate completamente prima di riutilizzarlo.
e) Conservare l'unità in un luogo fresco e asciutto, privo di umidità e privo di esposizione diretta alla luce solare.
f) Non spruzzare il dispositivo con un getto d'acqua né immergerlo in acqua.
g) Non consentire all'acqua di penetrare all'interno del dispositivo attraverso le prese d'aria nell'alloggiamento del dispositivo.
h) Per pulire bisogna usare un panno morbido e umido.
i) Dopo l'uso la macchina deve essere pulita accuratamente per evitare la formazione di batteri.
j) Si consiglia di inumidire leggermente gli ingranaggi, la guarnizione e l'interno del cilindro con olio da cucina dopo ogni pulizia.

SMALTIMENTO DEI DISPOSITIVI USATI:
Non smaltire questo dispositivo nei sistemi di smaltimento dei rifiuti urbani. Consegnarlo a un punto di riciclaggio e raccolta di dispositivi elettrici ed elettrici. Controllare il simbolo sul prodotto, sul manuale di istruzioni e sulla confezione. La plastica utilizzata per costruire il dispositivo può essere riciclata in conformità con le relative marcature. Scegliendo di riciclare dai un contributo significativo alla protezione del nostro ambiente.
Contatta le autorità locali per informazioni sul tuo impianto di riciclaggio locale.

Esploso:

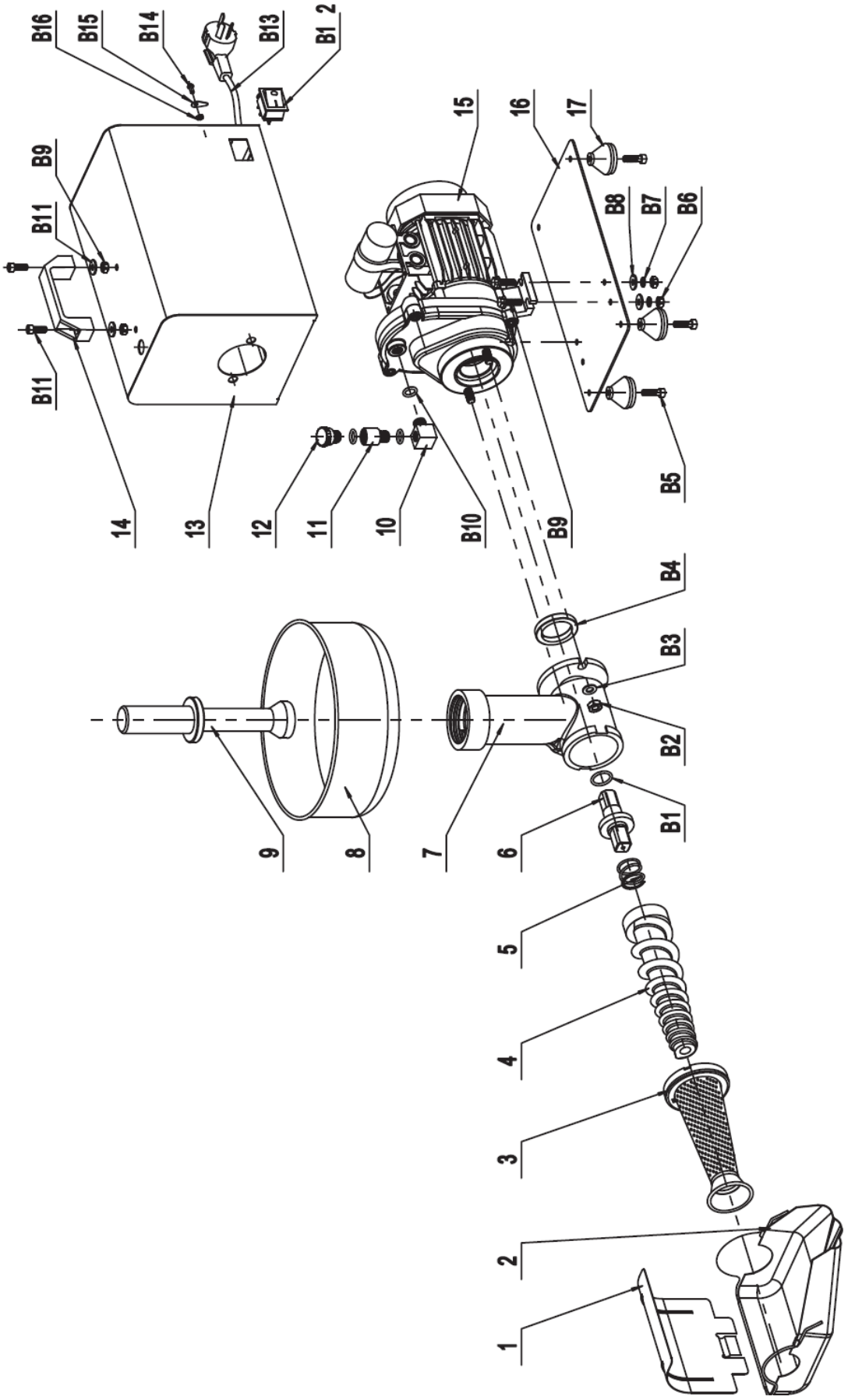
B16
B15
B14
B13
B1 2
B9
B11
B11
14
13
12
11
10
B10
15
16
17
B8
B7
B6
B9
B5
B4
B3
B2
B1
9
8
7
6
5
4
3
2
1

Elenco delle parti

Numero	Descrizione del dispositivo	Quantità	Numero	Descrizione del dispositivo	Quantità
1	Tutore a valle	1	B1	O-ring	1
2	Attraverso	1	B2	Dado esagonale M8	2
3	Filtro	1	B3	Rondella piatta 8	2
4	Alimentatore a vite	1	B4	Guarnizione dell'olio	1
5	Guidare la primavera	1	B5	Vite esagonale	4
6	Albero di trasmissione	1	B6	Dado esagonale M6	4
7	Corpo	1	B7	Rondella elastica standard	4
8	Imbuto	1	B8	Rondella piatta 6	6
9	Pestello	1	B9	Bullone esagonale con	4
10	Connettore	1	B10	0 Squillo	3
11	Connettore2	1	B11	Vite esagonale	6
12	Bullone del foro dell'olio	1	B12	Selettore	1
13	Copertura del motore	1	B13	Linea elettrica	1
14	Maniglia quadrata	1	B14	Vite esagonale M14x10	1
15	Assemblaggio del cambio	1	B15	Carta	1
16	Pannello inferiore	1	B16	Dado esagonale M4	1
17	Piedini in gomma	4			

Este manual de instrucciones ha sido traducido automáticamente. Nos esforzamos constantemente por ofrecer una traducción precisa. Sin embargo, ninguna traducción automática es perfecta. Tampoco pretende sustituir a la traducción realizada por un ser humano. El manual de instrucciones oficial es la versión inglesa. Cualquier discrepancia o diferencia en la traducción no es vinculante ni tiene ningún efecto legal a efectos de cumplimiento o ejecución. En caso de duda sobre la exactitud de la información incluida en las instrucciones de uso, consulte la versión inglesa de estos contenidos, ya que esta es la versión oficial.

Características técnicas

Descripción del parámetro	Valor del parámetro	
Nombre del producto	Prensa para tomates	
Modelo	RCSQ-01E	RCSQ-02E
Tensión nominal [V~] / frecuencia [Hz]	230 / 50	
Potencia nominal [W]	450	450
Tamaño de entrada [mm]	44	44
Velocidad de rotación del disco [rpm]	80	80
Dimensiones [cm]	50x22,5x35	52x26x34
Peso [kg]	8,7	10

1. Descripción general

El manual del usuario está diseñado para ayudar a utilizar el dispositivo de forma segura y sin problemas. El producto está diseñado y fabricado de acuerdo con estrictas directrices técnicas, utilizando tecnologías y componentes de última generación. Además, se produce cumpliendo con los más estrictos estándares de calidad.

NO USE EL DISPOSITIVO A MENOS QUE HAYA LEÍDO Y ENTENDIDO DETENIDAMENTE ESTE MANUAL DEL USUARIO.

Para aumentar la vida útil del dispositivo y garantizar un funcionamiento sin problemas, utilícelo de acuerdo con este manual del usuario y realice tareas de mantenimiento con regularidad. Los datos técnicos y las especificaciones de este manual de usuario están actualizados. El fabricante se reserva el derecho de realizar cambios asociados con la mejora de la calidad. El dispositivo está diseñado para reducir al mínimo los riesgos de emisión de ruido, teniendo en cuenta el progreso tecnológico y las oportunidades de reducción del ruido.

Leyenda



El producto cumple con las normas de seguridad pertinentes.



Lea las instrucciones antes de usar.



El producto debe ser reciclado.



¡ADVERTENCIA! o ¡ **PRECAUCIÓN!** o ¡ **RECUERDA!** Aplicable a la situación dada.
(señal de advertencia general)



¡ATENCIÓN! ¡Advertencia de descarga eléctrica!



¡ATENCIÓN! ¡Peligro de aplastamiento de manos!



Úselo únicamente en interiores.



¡RECUERDE! Los dibujos de este manual tienen fines ilustrativos únicamente y en algunos detalles pueden diferir del producto real.

2. Seguridad de uso



¡ATENCIÓN! Leer todas las advertencias de seguridad y todos los manuales e instrucciones. El incumplimiento de las advertencias e instrucciones puede provocar descargas eléctricas, incendios y/o lesiones graves o incluso la muerte.

Los términos "dispositivo" o "producto" se utilizan en las advertencias e instrucciones para hacer referencia a:
Prensa para tomates

2.1. Seguridad eléctrica

a) El enchufe debe encajar en el enchufe. Nunca modificar el enchufe de ninguna manera. El uso de enchufes originales y tomas de corriente compatibles reduce el riesgo de descarga eléctrica.
b) Evite tocar elementos puestos a tierra como tuberías, calentadores, calderas y frigoríficos. Existe un mayor riesgo de descarga eléctrica si el dispositivo conectado a tierra se expone a la lluvia, entra en contacto directo con una superficie mojada o funciona en un ambiente húmedo. La entrada de agua en el dispositivo aumenta el riesgo de dañar el dispositivo y de sufrir una descarga eléctrica.
c) No tocar el dispositivo con las manos mojadas o húmedas.
d) Utilice el cable únicamente para el uso designado. Nunca lo utilice para transportar el dispositivo o para desconectar el enchufe de una toma de corriente. Mantenga el cable alejado de fuentes de calor, aceite, bordes afilados o piezas móviles. Los cables dañados o enredados aumentan el riesgo de descarga eléctrica.
e) Si no se puede evitar el uso del dispositivo en un ambiente húmedo, se debe aplicar un dispositivo de corriente residual (RCD). El uso de un RCD reduce el riesgo de descarga eléctrica.
f) No utilice el dispositivo si el cable de alimentación está dañado o muestra signos evidentes de desgaste. Un cable de alimentación dañado debe ser reemplazado por un electricista calificado o el centro de servicio del fabricante.
g) Para evitar descargas eléctricas, no sumerja el cable, el enchufe o el dispositivo en agua u otros líquidos. No utilice el dispositivo sobre superficies mojadas.
h) ¡ATENCIÓN! ¡PELIGRO PARA LA VIDA! Durante la limpieza, nunca sumerja el dispositivo en agua u otros líquidos.
i) No lo utilice en ambientes muy húmedos o en las inmediaciones de tanques de agua.
j) Evite que el dispositivo se moje. ¡Advertencia de descarga eléctrica!

2.2. Seguridad en el lugar de trabajo

a) Asegúrese de que el lugar de trabajo esté limpio y bien iluminado. Un lugar de trabajo desordenado o mal iluminado puede provocar accidentes. Intente pensar en el futuro, observe lo que sucede y utilice el sentido común cuando trabaje con el dispositivo.
b) No utilice el dispositivo en un entorno potencialmente explosivo, por ejemplo, en presencia de líquidos, gases o polvo inflamables.
c) Si tienes dudas sobre el correcto funcionamiento del dispositivo contacta con el servicio de soporte del fabricante.
d) Sólo el punto de servicio del fabricante puede reparar el dispositivo. ¡No intente realizar reparaciones usted mismo!
e) En caso de incendio, utilice un extintor de polvo o dióxido de carbono (CO2) (destinado a dispositivos eléctricos activos) para apagarlo.
f) Está prohibido el acceso a un puesto de trabajo a niños o personas no autorizadas.
g) Mantenga este manual disponible para referencia futura. Si este dispositivo se entrega a un tercero, se deberá entregar junto con él el manual.
h) Guarde los elementos de embalaje y las piezas pequeñas de montaje en un lugar no accesible a los niños. i) Mantenga el dispositivo alejado de niños y animales.



¡Recuerde! Al utilizar el dispositivo, proteja a los niños y a otras personas.

2.3. Seguridad personal

a) No utilice el dispositivo cuando esté cansado, enfermo o bajo la influencia de alcohol, narcóticos o medicamentos que puedan afectar significativamente la capacidad de utilizar el dispositivo.
b) El dispositivo no está diseñado para ser manipulado por personas (incluidos niños) con funciones mentales y sensoriales limitadas o personas que carezcan de experiencia y/o conocimientos relevantes, a menos que estén supervisados por una persona responsable de su seguridad o hayan recibido instrucciones sobre cómo utilizar el dispositivo.
c) Cuando trabaje con el dispositivo, utilice el sentido común y manténgase alerta. La pérdida temporal de concentración durante el uso del dispositivo puede provocar lesiones graves.
d) Para evitar que el dispositivo se encienda accidentalmente, asegúrese de que el interruptor esté en la posición APAGADO antes de conectarlo a una fuente de alimentación.
e) No use ropa holgada ni joyas. Mantenga el pelo, la ropa y los guantes alejados de las piezas móviles. La ropa suelta, las joyas o el pelo largo pueden quedar atrapados en las piezas móviles.
f) El dispositivo no es un juguete. Se debe supervisar a los niños para asegurarse de que no jueguen con el dispositivo. No juegues con el dispositivo.
g) ¡No introduzca las manos ni otros objetos dentro del dispositivo mientras esté en uso!

2.4. Uso seguro del dispositivo

a) No utilice el dispositivo si el interruptor ON/OFF no funciona correctamente (no enciende ni apaga el dispositivo). Los dispositivos que no se pueden encender y apagar con el interruptor ON/OFF son peligrosos, no deben operarse y deben repararse.
b) Desconecte el dispositivo de la fuente de alimentación antes de comenzar el ajuste, la limpieza y el mantenimiento. Esta medida preventiva reduce el riesgo de activación accidental.
c) Cuando no esté en uso, guárdelo en un lugar seguro, lejos de los niños y de personas no familiarizadas con el dispositivo que no hayan leído el manual del usuario. El dispositivo puede suponer un peligro en manos de usuarios inexpertos.
d) Mantener el dispositivo en perfectas condiciones técnicas. Antes de cada uso, verifique si hay daños generales y, especialmente, si hay piezas o elementos agrietados y si hay otras condiciones que puedan afectar el funcionamiento seguro del dispositivo. Si descubre algún daño, entregue el dispositivo para que lo reparen antes de usarlo.
e) Mantenga el dispositivo fuera del alcance de los niños.
f) La reparación o el mantenimiento del dispositivo deben ser realizados por personas cualificadas, utilizando únicamente repuestos originales. Esto garantizará un uso seguro.

g) Para garantizar la integridad operativa del dispositivo, no retire las protecciones instaladas de fábrica ni afloje ningún tornillo.
h) Evite situaciones en las que el dispositivo deje de funcionar durante el uso debido a una carga excesiva. Esto puede provocar un sobrecalentamiento de los elementos de accionamiento y daños al dispositivo.
i) No toque piezas articuladas ni accesorios a menos que el dispositivo haya sido desconectado de la fuente de alimentación.
j) No mueva, ajuste ni gire el dispositivo durante el trabajo.
k) No deje este aparato desatendido mientras esté en uso.
l) Limpie el dispositivo con regularidad para evitar que se acumule suciedad rebelde.
m) El dispositivo no es un juguete. Los niños no pueden realizar la limpieza y el mantenimiento sin la supervisión de un adulto.
n) No haga funcionar el dispositivo cuando esté vacío.
o) Está prohibido interferir en la estructura del dispositivo para cambiar sus parámetros o su construcción.
p) Mantenga el dispositivo alejado de fuentes de fuego y calor.
q) Asegurarse de la colocación estable de la rueda.
r) Nunca empuje productos alimenticios a través del conducto de alimentación con la mano o los dedos. Utilice siempre el empujador.
s) Antes de poner en marcha el dispositivo, asegúrese de que todas las piezas móviles estén firmemente fijadas en sus bases.
t) Mantenga limpias todas las piezas del aparato y accesorios que entren en contacto con los alimentos. Limpie a fondo todas las piezas del aparato antes de cada uso.
u) No utilice disolventes, benceno o alcohol para limpiar la máquina.

¡ATENCIÓN! A pesar del diseño seguro del dispositivo y sus características de protección, y a pesar del uso de elementos adicionales que protegen al operador, todavía existe un ligero riesgo de accidente o lesiones durante el uso del dispositivo. Manténgase alerta y utilice el sentido común al utilizar el dispositivo.

3. Pautas de uso

El producto está destinado a separar el jugo de la pulpa de tomate.
El usuario es responsable de cualquier daño resultante del uso no previsto del dispositivo.

3.1. Descripción del aparato

RCSQ-01E



RCSQ-02E



1 - tanque de tomate
2 - Tubo de entrada
3 - Salida de pulpa de tomate
4 - Tolva de salida de jugo
5 - Interruptor principal

6 - Motor

3.2. Preparándose para su uso

UBICACIÓN DEL APARATO

La temperatura del ambiente no debe ser superior a 40°C y la humedad relativa debe ser inferior al 85%. Asegúrese de que haya una buena ventilación en la habitación en la que se utiliza el dispositivo. Debe haber al menos 10 cm de distancia entre cada lado del dispositivo y la pared u otros objetos. El dispositivo siempre debe utilizarse colocado sobre una superficie plana, estable, limpia, ignífuga y seca, y debe estar fuera del alcance de niños y personas con funciones mentales y sensoriales limitadas. Coloque el dispositivo de manera que siempre tenga acceso al enchufe. El cable de alimentación conectado al aparato debe estar correctamente conectado a tierra y corresponder a los detalles técnicos de la etiqueta del producto.

La máquina debe limpiarse a fondo antes del primer uso. Preste especial atención a la limpieza de las piezas que entran en contacto directo con los alimentos.

3.3. Uso del dispositivo



¡Tenga en cuenta! el tiempo máximo de funcionamiento (sin interrupción) es de 15 minutos. Deje que la unidad se enfríe durante 5 minutos antes de seguir utilizándola.

Instrucciones de seguridad importantes:

1. Apagar antes de desenchufar: Asegúrese siempre de que la unidad esté apagada antes de desenchufar el cable de alimentación. Si desconecta accidentalmente la unidad mientras aún está encendida, espere al menos 10 segundos antes de volver a conectarla para evitar posibles daños.
2. Unidad desatendida: Nunca deje la unidad desatendida mientras esté conectada a la fuente de alimentación. Para garantizar la seguridad, desenchufe siempre el cable de alimentación del tomacorriente en las siguientes situaciones:
    - Si la unidad no estará en uso.
    - Antes de trasladar la unidad a una ubicación diferente.
    - Antes de retirar o instalar componentes.
    - Al limpiar la unidad.

Si sigue estas pautas, ayudará a garantizar su seguridad y prolongará la vida útil de la unidad.

3.4. Limpieza y mantenimiento

a) Desenchufe el enchufe de red y deje que el dispositivo se enfríe completamente antes de cada limpieza, ajuste o reemplazo de accesorios, o si el dispositivo no está en uso. Espere a que se detengan los elementos giratorios.
b) Utilice únicamente limpiadores no corrosivos para limpiar la superficie.
c) Utilice únicamente detergentes suaves aptos para alimentos para lavar el dispositivo.
d) Después de limpiar el dispositivo, todas las piezas deben secarse completamente antes de volver a utilizarlo.
e) Guarde la unidad en un lugar seco y fresco, libre de humedad y exposición directa a la luz solar.
f) No rocíe el dispositivo con un chorro de agua ni lo sumerja en agua.
g) No permita que entre agua al interior del dispositivo a través de las rejillas de ventilación de la carcasa del dispositivo.
h) Limpiar con un paño suave y húmedo.
i) Después de su uso, la máquina debe limpiarse a fondo para evitar la formación de bacterias.
j) Recomendamos humedecer ligeramente los engranajes, la junta y el interior del cilindro con aceite de cocina después de cada limpieza.

ELIMINACIÓN DE DISPOSITIVOS USADOS:
No deseche este dispositivo en los sistemas de residuos municipales. Entréguelo a un punto de recogida y reciclaje de aparatos eléctricos y eléctricos. Consulte el símbolo en el producto, manual de instrucciones y embalaje. Los plásticos utilizados para construir el dispositivo se pueden reciclar de acuerdo con sus marcas. Al elegir reciclar, estás haciendo una contribución significativa a la protección de nuestro medio ambiente.
Comuníquese con las autoridades locales para obtener información sobre su instalación de reciclaje local.

Dibujo de conjunto:

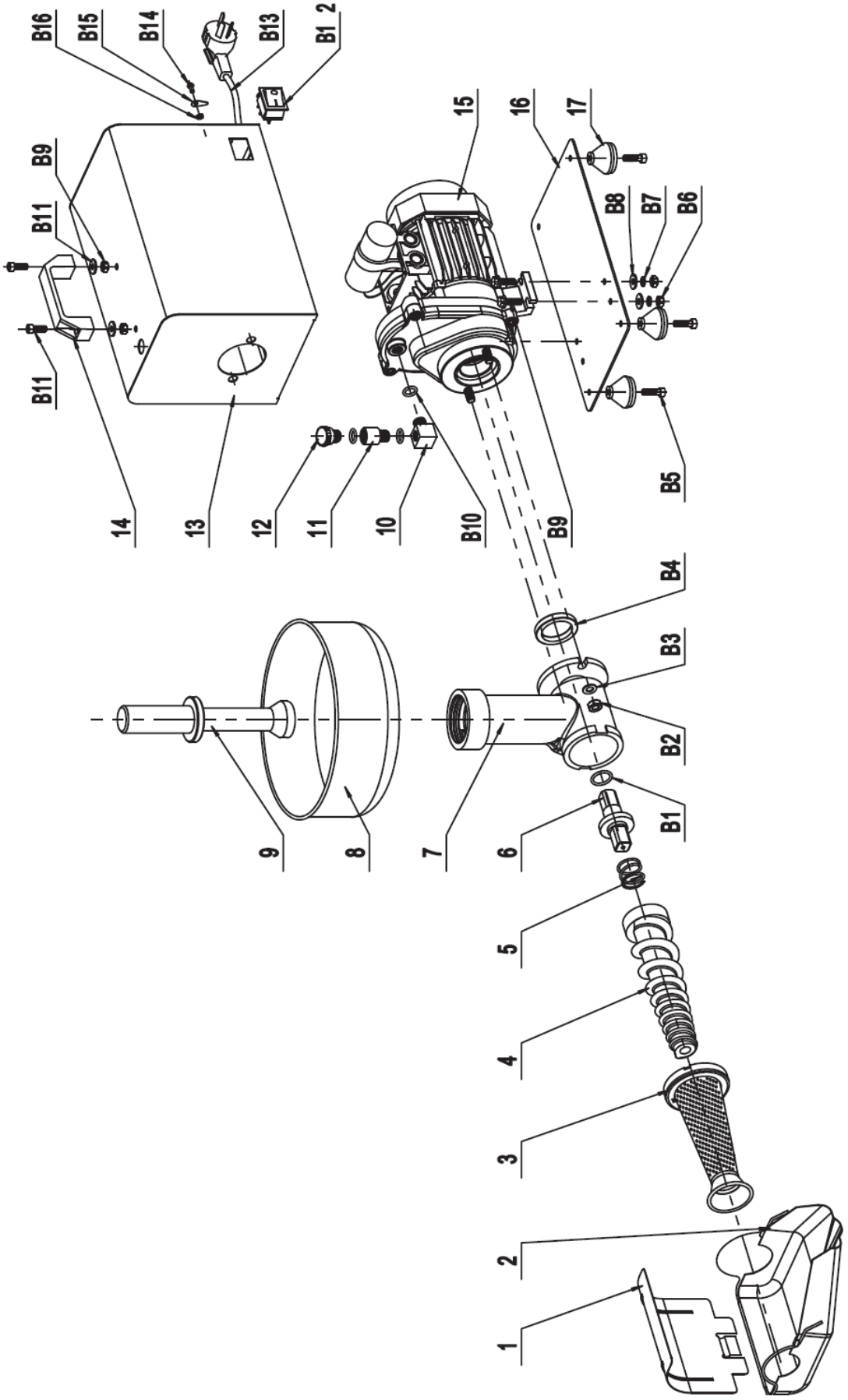

Lista de piezas

Cantidad	Descripción del dispositivo	Cantidad	Número	Descripción del dispositivo	Cantidad
1	Soporte de canal	1	B1	Junta tórica	1
2	Canal	1	B2	Tuerca hexagonal M8	2
3	Filtro	1	B3	Arandela plana 8	2
4	Alimentador de tornillo	1	B4	Sello de aceite	1
5	Resorte impulsor	1	B5	Tornillo hexagonal	4
6	Eje de accionamiento	1	B6	Tuerca hexagonal M6	4
7	Cuerpo	1	B7	Arandela de resorte estándar	4
8	Embudo	1	B8	Arandela plana 6	6
9	Majadero	1	B9	Perno hexagonal con brida	4
10	Conector	1	B10	0 anillo	3
11	Conector2	1	B11	Tornillo hexagonal	6
12	Perno del orificio de aceite	1	B12	Interruptor	1
13	Cubierta del motor	1	B13	Línea eléctrica	1
14	Mango cuadrado	1	B14	Tornillo hexagonal M14x10	1
15	Conjunto de caja de	1	B15	Tarjeta	1
16	Panel inferior	1	B16	Tuerca hexagonal M4	1
17	Patas de goma	4			

Kérjük, vegye figyelembe, hogy ez a használati útmutató gépi fordítással készült. Arra törekszünk, hogy a fordítások a lehető legpontosabbak legyenek, azonban egyetlen gépi fordítás sem tökéletes, és nem is célja, hogy helyettesítse az emberi fordítást. A hivatalos használati útmutató az angol nyelvű változat. A fordításban keletkezett eltérések vagy különbségek nem kötelező érvényűek, és nincs jogi hatásuk a megfelelőség vagy a végrehajtás szempontjából. Ha bármilyen kérdés merül fel a használati útmutatóban szereplő információk pontosságával kapcsolatban, kérjük, hivatkozzon ezen tartalmak angol nyelvű változatára, amely a hivatalos változat.

Műszaki adatok

Paraméter leírása	Paraméter értéke	
Precíziós mérleg	Paradicsomprés	
Modell	RCSQ-01E	RCSQ-02E
Névleges feszültség [V~] / frekvencia [Hz]	230 / 50	
Névleges teljesítmény [W]	450	450
Bemeneti méret [mm]	44	44
A tárcsa forgási sebessége [rpm]	80	80
Méretek [cm]	50 x 22,5 x 35	52 x 26 x 34
Súly [kg]	8,7	10

1. Általános leírás

A felhasználói kézikönyv célja, hogy segítse a készülék biztonságos és problémamentes használatát. A terméket szigorú műszaki irányelvek szerint, a legkorszerűbb technológiák és alkatrészek felhasználásával tervezik és gyártják. Ezenkívül a legszigorúbb minőségi előírásoknak megfelelően készül.

NE HASZNÁLJA A KÉSZÜLÉKET, HA NEM OLVASTA ÉS ÉRTETTE MEG ALAPOSAN EZT A HASZNÁLATI ÚTMUTATÓT.

A készülék élettartamának meghosszabbítása és a problémamentes működés biztosítása érdekében használja a készüléket a jelen használati útmutatónak megfelelően, és rendszeresen végezze el a karbantartási feladatokat. A jelen felhasználói kézikönyvben szereplő műszaki adatok és specifikációk naprakészek. A gyártó fenntartja a jogot a minőség javításával kapcsolatos változtatásokra. A készüléket úgy tervezték, hogy a technológiai fejlődés és a zajcsökkentési lehetőségek figyelembevételével a lehető legkisebbre csökkentse a zajkibocsátás kockázatát.

Legenda

A termék megfelel a vonatkozó biztonsági előírásoknak.



Használat előtt olvassa el a használati utasítást.



A terméket újra kell hasznosítani.



FIGYELMEZTETÉS! vagy **VIGYÁZAT!** vagy **EMLÉKEZTETÉS!** Az adott helyzetre alkalmazható. (általános figyelmeztető jel)



FIGYELEM! Elektromos áramütésre figyelmeztetés!



FIGYELEM! Kézzel való összenyomódás veszélye!



Csak beltérben használható.



NE FELEDJE! A jelen kézikönyvben található rajzok csak illusztrációs célokat szolgálnak, és egyes részletek eltérhetnek a tényleges terméktől.

2. Használati biztonság



FIGYELEM! Olvasson el minden biztonsági figyelmeztetést és útmutatót! A figyelmeztetések és utasítások figyelmen kívül hagyása áramütést, tüzet és/vagy súlyos sérülést vagy akár halált is okozhat.

A figyelmeztetésekben és utasításokban az "eszköz" vagy "termék" kifejezések a következőkre utalnak: Paradicsomprés

2.1. Elektromosságra vonatkozó biztonsági szabályok

a) A dugónak illeszkednie kell a csatlakozóaljzathoz. A villásdugót semmilyen módon ne módosítsa. Az eredeti dugók és a megfelelő aljzatok használata csökkenti az áramütés veszélyét.
b) Kerülje a földelt elemek, például csövek, fűtőtestek, kazánok és hűtőszekrények érintését. Megnövekedett az áramütés veszélye, ha a földelt készüléket eső éri, nedves felülettel közvetlenül érintkezik, vagy nedves környezetben működik. A készülékbe kerülő víz növeli a készülék károsodásának és az áramütés veszélyét.
c) Ne érintse meg a készüléket vizes vagy nedves kézzel!
d) A kábelt csak a rendeltetésszerű használatra használja. Soha ne használja a készülék hordozására vagy a dugó kihúzására a konnektorból. Tartsa a kábelt távol hőforrásoktól, olajtól, éles szélektől vagy mozgó alkatrészektől. A sérült vagy összegabalyodott kábelek növelik az áramütés veszélyét.
e) Ha a készülék nedves környezetben történő használata nem kerülhető el, akkor egy hibásáramú készüléket (RCD) kell alkalmazni. A megszakító kapcsoló használata csökkenti az áramütés veszélyét.
f) Ne használja a készüléket, ha a tápkábel sérült vagy a kopás nyilvánvaló jeleit mutatja. A sérült tápkábelt szakképzett villanyszerelőnek vagy a gyártó szervizközpontjának kell kicserélnie.
g) Az áramütés elkerülése érdekében ne merítse a kábelt, a dugót vagy a készüléket vízbe vagy más folyadékba. Ne használja a készüléket nedves felületen.
h) FIGYELEM! ÉLETVESZÉLY! Tisztítás közben soha ne merítse a készüléket vízbe vagy más folyadékba.
i) Ne használja nagyon párás környezetben vagy víztartályok közvetlen közelében.
j) Védje meg a készüléket a nedvesedéstől. Vigyázat, áramütés veszélye áll fent!

2.2. Munkahelyre vonatkozó biztonsági szabályok

a) Győződjön meg arról, hogy a munkahely tiszta és jól megvilágított. A rendetlen vagy rosszul megvilágított munkahely balesetekhez vezethet. Próbáljon előre gondolkodni, figyelje meg, mi történik, és használja a józan eszét, amikor a készülékkel dolgozik.

b) Ne használja a készüléket robbanásveszélyes környezetben, például gyúlékony folyadékok, gázok vagy por jelenlétében.
c) Ha kétségei vannak a készülék helyes működésével kapcsolatban, forduljon a gyártó ügyfélszolgálatához.
d) A készüléket csak a gyártó szervizpontja javíthatja. Ne próbálkozzon önállóan semmilyen javítással!
e) Tűz esetén por- vagy szén-dioxid (CO_2) tűzoltó készülékkel oltsa el a tüzet (olyan készülékkel, amelyet feszültség alatt álló elektromos berendezésekre szántak).
f) Gyermekeknek vagy illetéktelen személyeknek tilos a munkahelyre belépni.
g) Kérjük, hogy ezt a kézikönyvet a későbbi használathoz tartsa kéznél. Ha ezt a készüléket harmadik félnek adják át, a kézikönyvet is át kell adni vele együtt.
h) A csomagolóelemeket és az apró szerelési alkatrészeket gyermekek számára nem hozzáférhető helyen tartsa. i) Tartsa a készüléket gyermekektől és állatoktól távol.



Ne feledje! A készülék használatakor védje a gyermekeket és a közelben tartózkodókat.

2.3. Személyekre vonatkozó biztonsági szabályok

a) Ne használja a készüléket fáradtan, betegen, illetve alkohol, kábítószerek vagy gyógyszerek hatása alatt, amelyek jelentősen ronthatják a készülék kezelési képességét.
b) A készüléket nem úgy tervezték, hogy korlátozott szellemi és érzékszervi funkciókkal rendelkező személyek (beleértve a gyermekeket is), illetve a megfelelő tapasztalattal és/vagy ismeretekkel nem rendelkező személyek kezeljék, kivéve, ha a biztonságukért felelős személy felügyeli őket, vagy ha a készülék kezelésére vonatkozó utasítást kaptak.
c) A készülékkel végzett munka során használja a józan eszét, és maradjon éber. A készülék használata közbeni átmeneti koncentrációvesztés súlyos sérülésekhez vezethet.
d) A készülék véletlen bekapcsolásának megakadályozása érdekében győződjön meg arról, hogy a kapcsoló OFF állásban van, mielőtt csatlakoztatja a tápforráshoz.
e) Ne viseljen bő ruházatot vagy ékszereket. Tartsa távol a hajat, ruhát és kesztyűt a mozgó alkatrészektől. A laza ruházat, ékszerek vagy hosszú haj beakadhat a mozgó alkatrészekbe.
f) A készülék nem játék. A gyermekeket felügyelni kell, hogy ne játsszanak a készülékkel. ne játsszanak a készülékkel.
g) Ne tegye a kezét vagy más tárgyakat a készülék belsejébe, amíg az használatban van!

2.4. Biztonságos eszközhasználat

a) Ne használja a készüléket, ha a ON/OFF kapcsoló nem működik megfelelően (nem kapcsolja be és ki a készüléket). Azok a készülékek, amelyek nem kapcsolhatók be és ki az ON/OFF kapcsolóval, veszélyesek, nem szabad működtetni őket, és meg kell javíttatni.
b) A beállítás, tisztítás és karbantartás megkezdése előtt válassza le a készüléket az áramforrásról. Egy ilyen megelőző intézkedés csökkenti a véletlen aktiválás kockázatát.
c) Amikor nem használja, tárolja biztonságos helyen, gyermekektől és a készüléket nem ismerő személyektől, akik nem olvasták el a használati útmutatót, távol. A készülék veszélyt jelenthet a tapasztalatlan felhasználók kezében.
d) Tartsa a készüléket tökéletes műszaki állapotban. Minden használat előtt ellenőrizze az általános sérüléseket, és különösen a megrepedt alkatrészeket vagy elemeket, valamint minden olyan egyéb körülményt, amely hatással lehet a készülék biztonságos működésére. Ha sérülést észlel, használat előtt adja át a készüléket javításra.
e) Tartsa a készüléket gyermekek elől elzárva.
f) A készülék javítását vagy karbantartását csak szakképzett személyek végezhetik, kizárólag eredeti pótalkatrészek felhasználásával. Ez biztosítja a biztonságos használatot.
g) A készülék működési épségének biztosítása érdekében ne távolítsa el a gyárilag felszerelt védőburkolatokat, és ne lazítsa meg a csavarokat.
h) Kerülje az olyan helyzeteket, amikor a készülék használat közben a túlzott terhelés miatt leáll. Ez a meghajtóelemek túlmelegedéséhez és a készülék károsodásához vezethet.

i) Ne érintse meg a csuklós részeket vagy tartozékokat, kivéve, ha a készüléket leválasztották az áramforrásról.
j) A munka során ne mozgassa, állítsa vagy forgassa a készüléket.
k) Ne hagyja felügyelet nélkül a készüléket használat közben.
l) Rendszeresen tisztítsa meg a készüléket, hogy megakadályozza a makacs szennyeződések felhalmozódását.
m) A készülék nem játék. A tisztítást és karbantartást gyermekek felnőtt személy felügyelete nélkül nem végezhetik.
n) Ne működtesse a készüléket üres állapotban.
o) Tilos beavatkozni a készülék szerkezetébe annak paramétereinek vagy felépítésének megváltoztatása érdekében.
p) Tartsa a készüléket tűz- és hőforrásoktól távol.
q) Ne terhelje túl a berendezést!
r) Soha ne nyomja át az élelmiszereket kézzel vagy ujjakkal az etetőcsatornán. Mindig használja a tolót.
s) A készülék beindítása előtt győződjön meg arról, hogy minden mozgó alkatrész szilárdan rögzítve van a talapzatában.
t) Tartsa tisztán a készülék minden olyan részét és tartozékát, amely érintkezik az élelmiszerekkel. Minden használat előtt alaposan tisztítsa meg a készülék minden részét.
u) Ne használjon oldószert, benzolt vagy alkoholt a gép tisztításához.

FIGYELEM! A készülék biztonságos kialakítása és védőfunkciói, valamint a kezelőt védő kiegészítő elemek használata ellenére a készülék használata során még mindig fennáll a baleset vagy sérülés kockázata. Maradjon éber és használja a józan eszét a készülék használatakor.

3. Használati iránymutatások

A termék a paradicsompépből a lé levének elválasztására szolgál.
A felhasználó felel a készülék nem rendeltetésszerű használatából eredő károkért.

3.1. Eszköz leírása

RCSQ-01E



RCSQ-02E



1 - Paradicsom tartály
2 - Bemeneti cső
3 - Paradicsompép kivezetés
4 - Gyümölcslé kivezető csúszda
5 - Főkapcsoló

6 - Motor

3.2. Felkészülés a használatra

KÉSZÜLÉK HELYE

A környezet hőmérséklete nem lehet magasabb 40 °C-nál, a relatív páratartalom pedig nem haladhatja meg a 85%-ot. Gondoskodjon a megfelelő szellőzésről abban a helyiségben, ahol a készüléket használják. A készülék mindkét oldala és a fal vagy más tárgyak között legalább 10 cm távolságnak kell lennie. A készüléket mindig egyenletes, stabil, tiszta, tűzálló és száraz felületen, gyermekek és korlátozott szellemi és érzékszervi képességekkel rendelkező személyek számára elérhetetlen helyen kell használni. Helyezze el a készüléket úgy, hogy mindig hozzáférjen a hálózati csatlakozóhoz. A készülékhez csatlakoztatott tápkábelnek megfelelően földeltnek kell lennie, és meg kell felelnie a termék címkéjén található műszaki adatoknak.

A gépet az első használat előtt alaposan meg kell tisztítani. Fordítson különös figyelmet az élelmiszerekkel közvetlenül érintkező részek tisztítására.

3.3. Eszközhasználat

Kérjük, vegye figyelembe! a maximális működési idő (megszakítás nélkül) 15 perc. A további használat előtt hagyja a készüléket 5 percig hűlni.

Fontos biztonsági utasítások:

1. Kikapcsolás a kihúzás előtt: A tápkábel kihúzása előtt mindig győződjön meg arról, hogy a készülék ki van kapcsolva. Ha véletlenül kihúzza a készüléket bekapcsolt állapotban, várjon legalább 10 másodpercet, mielőtt újra bekapcsolja a készüléket, hogy megelőzze az esetleges károkat.
2. Nem felügyelt egység: Soha ne hagyja felügyelet nélkül a készüléket, amíg az áramforráshoz van csatlakoztatva. A biztonság érdekében a következő helyzetekben mindig húzza ki a tápkábelt a konnektorból:
    - Ha a készüléket nem használják.
    - Mielőtt a készüléket máshová helyezné át.
    - Az alkatrészek eltávolítása vagy beszerelése előtt.
    - A készülék tisztításakor.

Az alábbi irányelvek betartásával hozzájárulhat a biztonságához és meghosszabbíthatja a készülék élettartamát.

3.4. Tisztítás és karbantartás

a) Minden tisztítás, beállítás vagy a tartozékok cseréje előtt, illetve ha a készüléket nem használják, húzza ki a hálózati csatlakozót, és hagyja a készüléket teljesen kihűlni. Várja meg, amíg a forgó elemek leállnak.
b) A felület tisztításához csak nem korrozív tisztítószereket használjon.
c) A készülék mosásához csak enyhe, élelmiszeripari tisztítószereket használjon.
d) A készülék tisztítása után, mielőtt újra használná, minden alkatrészt teljesen meg kell szárítani.
e) A készüléket száraz, hűvös, nedvességtől és közvetlen napfénytől védett helyen tárolja.
f) Ne permetezze a készüléket vízsugárral, és ne merítse vízbe.
g) Ne engedje, hogy víz jusson a készülék belsejébe a készülékházban lévő szellőzőnyílásokon keresztül.
h) A tisztításhoz nedves, puha rongyot kell használni.
i) Használat után a gépet alaposan meg kell tisztítani, hogy megakadályozza a baktériumok kialakulását.
j) Javasoljuk, hogy a fogaskerekeket, a tömítést és a henger belsejét minden tisztítás után enyhén nedvesítse meg étolajjal.

A HASZNÁLT ESZKÖZÖK ÁRTALMATLANÍTÁSA:

Ne dobja ezt a készüléket a kommunális hulladékrendszerekbe. Adja át egy elektromos és elektromos készülék újrahasznosító és gyűjtőhelyen. Ellenőrizze a terméken, a használati utasításon és a csomagoláson található szimbólumot. A készülék gyártásához használt műanyagok a jelölésüknek megfelelően újrahasznosíthatók. Azzal, hogy az újrahasznosítást választja, jelentősen hozzájárul környezetünk védelméhez.
A helyi újrahasznosító létesítményre vonatkozó információkért forduljon a helyi hatóságokhoz.

Szerelési rajz

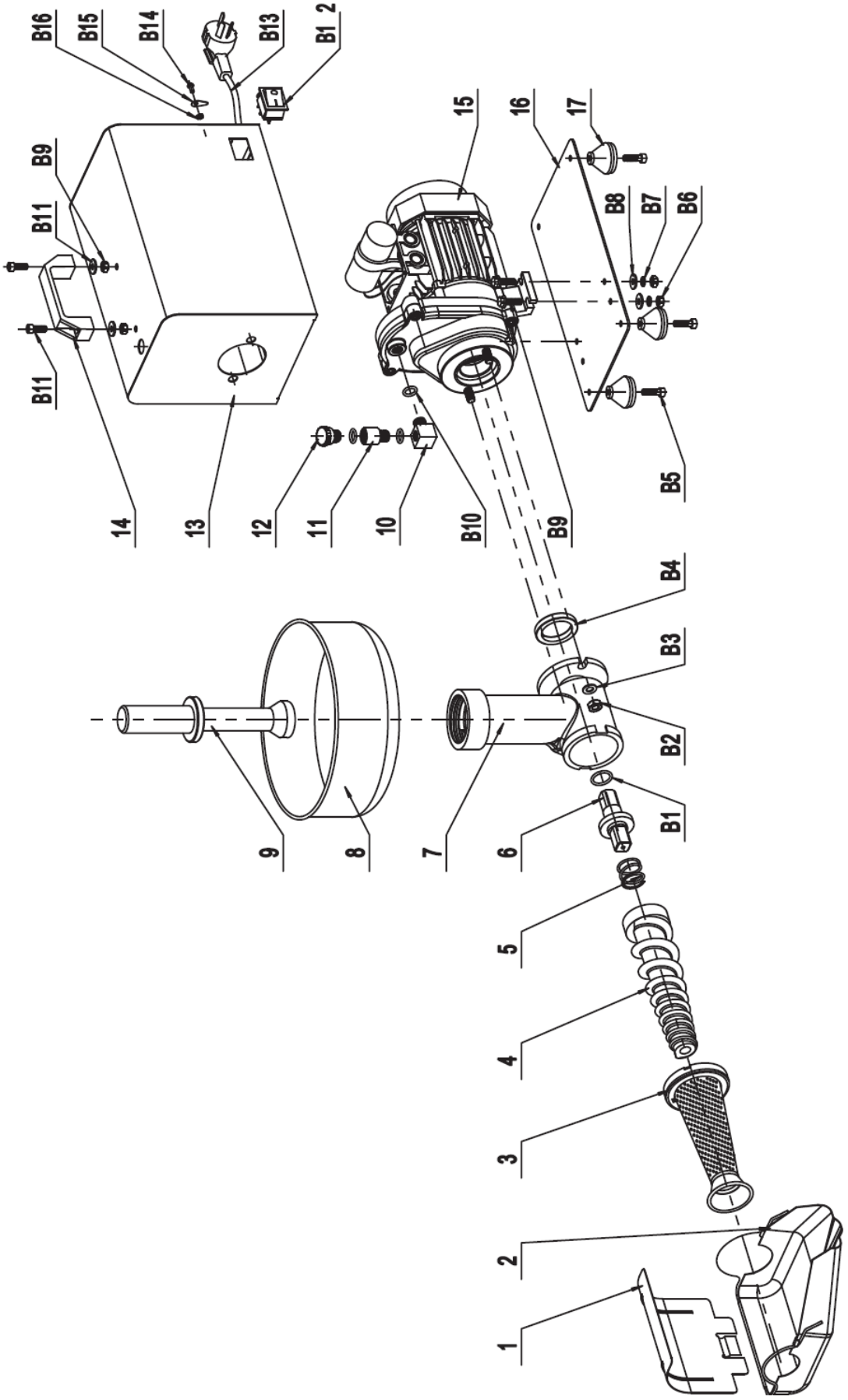

Az alkatrészek listája

Szám	A készülék leírása	Mennyiség	Szám Szám	A készülék leírása	Mennyiség
1	Trough Brace	1	B1	O-gyűrű	1
2	Vályú	1	B2	M8-as hatlapú anya	2
3	Szűrő	1	B3	Lapos alátét 8	2
4	Csavaros adagoló	1	B4	Olajtömítés	1
5	Hajtás rugó	1	B5	Hatszögletű csavar	4
6	Hajtótengely	1	B6	M6-os hatlapú anya	4
7	Szórópisztoly teste	1	B7	Standard rugós alátét	4
8	Tölcsér	1	B8	Lapos alátét 6	6
9	Pestle	1	B9	Hatszögletű csavar karimával	4
10	Összekötőelem	1	B10	0 gyűrű	3
11	Conector2	1	B11	Hatszögletű csavar	6
12	Olajfurat csavar	1	B12	Kapcsoló	1
13	Motorburkolat	1	B13	Power Line	1
14	Négyzet alakú fogantyú	1	B14	M14x10 hatszögletű csavar	1
15	Sebességváltó szerelvény	1	B15	Kártya	1
16	Alsó panel	1	B16	M4-es hatlapú anya	1
17	Gumi lábak	4			



Bemærk at denne brugervejledning er maskinoversat. Skønt der er blevet gjort en stor arbejdsindsats for at få oversættelserne så præcise som muligt, er ingen maskineoversættelser perfekte, og er heller ikke ment som erstatning for en menneskelig oversættelse. Den officielle brugervejledning er den engelske version. Vi hæfter ikke juridisk for misforståelser som følge af maskinelle fejloversættelser Såfremt der opstår tvivl om meningen, henviser vi til den engelske brugsanvisning da dette er den officielle version.

Tekniske data

Parameterbeskrivelse	Parameterværdi	
Produktnavn	Tomatpresser	
Model	RCSQ-01E	RCSQ-02E
Nominel spænding [V~] / frekvens [Hz]	230 / 50	
Nominel effekt[W]	450	450
Indløbsstørrelse [mm]	44	44
Skivens rotationshastighed [rpm]	80	80
Dimensioner [cm]	50 x 22,5 x 35	52 x 26 x 34
Vægt [kg]	8,7	10

1. Generel beskrivelse

Brugervejledningen er designet til at hjælpe med sikker og problemfri brug af enheden. Produktet er designet og fremstillet i overensstemmelse med strenge tekniske retningslinjer ved hjælp af de mest avancerede teknologier og komponenter. Derudover er det produceret i overensstemmelse med de strengeste kvalitetsstandarder.

BRUG IKKE APPARATET, MEDMINDRE DU HAR LÆST OG FORSTÅET DENNE BRUGERVEJLEDNING GRUNDIGT.

For at øge enhedens levetid og sikre problemfri drift skal du bruge den i overensstemmelse med denne brugervejledning og regelmæssigt udføre vedligeholdelsesopgaver. De tekniske data og specifikationer i denne brugervejledning er opdaterede. Producenten forbeholder sig ret til at foretage ændringer i forbindelse med kvalitetsforbedringer. Enheden er designet til at reducere risikoen for støjemission til et minimum under hensyntagen til teknologiske fremskridt og muligheder for støjreduktion.

Legende



Produktet opfylder de relevante sikkerhedsstandarder.



Læs instruktionerne før brug.



Produktet skal genanvendes.



ADVARSEL! eller **FORSIGTIG!** eller **HUSK!** Gælder for den givne situation.
(generelt advarselsskilt)



OBS! Advarsel om elektrisk stød!



OBS! Fare for knusning af hænder!



Må kun bruges indendørs.



OBS! Tegningerne i denne manual er kun til illustration, og nogle detaljer kan afvige fra det faktiske produkt.

2. Sikkerhed ved brug



OBS! Læs alle sikkerhedsadvarsler og alle instruktioner. Hvis advarslerne og instruktionerne ikke følges, kan det resultere i elektrisk stød, brand og/eller alvorlig personskade eller endda død.

Udtrykkene "enhed" eller "produkt" bruges i advarslerne og instruktionerne til at henvise til:
Tomatpresser

2.1. Elektrisk sikkerhed

a) Stikket skal passe til stikkontakten. Du må ikke ændre stikket på nogen måde. Brug af originale stik og matchende stikkontakter reducerer risikoen for elektrisk stød.
b) Undgå at røre ved jordforbundne elementer som rør, varmeapparater, kedler og køleskabe. Der er en øget risiko for elektrisk stød, hvis den jordede enhed udsættes for regn, kommer i direkte kontakt med en våd overflade eller fungerer i et fugtigt miljø. Hvis der kommer vand ind i apparatet, øges risikoen for skader på apparatet og for elektrisk stød.
c) Rør ikke ved apparatet med våde eller fugtige hænder.
d) Brug kun kablet til det formål, det er beregnet til. Brug den aldrig til at bære apparatet eller til at trække stikket ud af en stikkontakt. Hold kablet væk fra varmekilder, olie, skarpe kanter eller bevægelige dele. Beskadigede eller sammenfiltrede kabler øger risikoen for elektrisk stød.
e) Hvis det ikke kan undgås at bruge enheden i et fugtigt miljø, skal der anvendes en fejlstrømsafbryder (RCD). Brug af en fejlstrømsafbryder reducerer risikoen for elektrisk stød.
f) Brug ikke apparatet, hvis netledningen er beskadiget eller viser tydelige tegn på slitage. En beskadiget netledning skal udskiftes af en kvalificeret elektriker eller producentens servicecenter.
g) For at undgå elektrisk stød må ledningen, stikket eller apparatet ikke nedsænkes i vand eller andre væsker. Brug ikke apparatet på våde overflader.
h) OBS! LIVSFARE! Nedsænk aldrig apparatet i vand eller andre væsker under rengøringen.
i) Må ikke bruges i meget fugtige omgivelser eller i umiddelbar nærhed af vandtanke.
j) Undgå, at enheden bliver våd. Advarsel mod elektrisk stød!

2.2. Sikkerhed på arbejdspladsen

a) Sørg for, at arbejdspladsen er ren og godt oplyst. En rodet eller dårligt oplyst arbejdsplads kan føre til ulykker. Prøv at tænke fremad, hold øje med, hvad der sker, og brug din sunde fornuft, når du arbejder med enheden.
b) Brug ikke enheden i et potentielt eksplosivt miljø, f.eks. i nærheden af brændbare væsker, gasser eller støv.
c) Hvis du er i tvivl om, hvordan apparatet fungerer korrekt, skal du kontakte producentens kundeservice.

d) Det er kun producentens serviceværksted, der må reparere apparatet. Forsøg ikke at reparere på egen hånd!
e) I tilfælde af brand skal du bruge en pulverslukker eller en ildslukker med kuldioxid (CO_2) (beregnet til brug på strømførende elektriske apparater) til at slukke ilden.
f) Børn eller uautoriserede personer har ikke adgang til arbejdspladsen.
g) Opbevar venligst denne manual til fremtidig brug. Hvis denne enhed overdrages til en tredjepart, skal manualen overdrages sammen med den.
h) Opbevar emballageelementer og små monteringsdele på et sted, hvor børn ikke har adgang. i) Hold apparatet væk fra børn og dyr.



OBS! Beskyt børn og andre omkringstående, når du bruger apparatet.

2.3. Personlig sikkerhed

a) Brug ikke apparatet, hvis du er træt, syg eller under indflydelse af alkohol, narkotika eller medicin, som kan forringe evnen til at betjene apparatet betydeligt.
b) Enheden er ikke designet til at blive håndteret af personer (herunder børn) med begrænsede mentale og sensoriske funktioner eller personer, der mangler relevant erfaring og/eller viden, medmindre de er under opsyn af en person, der er ansvarlig for deres sikkerhed, eller de har modtaget instruktioner om, hvordan enheden skal betjenes.
c) Når du arbejder med enheden, skal du bruge din sunde fornuft og være opmærksom. Midlertidigt tab af koncentration under brug af apparatet kan føre til alvorlige skader.
d) For at forhindre, at enheden tændes ved et uheld, skal du sørge for, at kontakten er i OFF-position, før du tilslutter den til en strømkilde.
e) Bær ikke løstsiddende tøj eller smykker. Hold hår, tøj og handsker væk fra bevægelige dele. Løstsiddende tøj, smykker eller langt hår kan komme i klemme i bevægelige dele.
f) Enheden er ikke et stykke legetøj. Børn skal være under opsyn for at sikre, at de ikke leger med enheden. ikke lege med enheden.
g) Stik ikke hænderne eller andre genstande ind i apparatet, mens det er i brug!

2.4. Sikker brug af udstyr

a) Brug ikke apparatet, hvis ON/OFF-kontakten ikke fungerer korrekt (tænder og slukker ikke for apparatet). Enheder, der ikke kan tændes og slukkes med ON/OFF-knappen, er farlige, bør ikke betjenes og skal repareres.
b) Afbryd enheden fra strømforsyningen, før justering, rengøring og vedligeholdelse påbegyndes. En sådan forebyggende foranstaltning reducerer risikoen for utilsigtet aktivering.
c) Når apparatet ikke er i brug, skal det opbevares på et sikkert sted, væk fra børn og personer, der ikke er fortrolige med apparatet, og som ikke har læst brugervejledningen. Enheden kan udgøre en fare i hænderne på uerfarne brugere.
d) Hold enheden i perfekt teknisk stand. Før hver brug skal du kontrollere for generelle skader og især kontrollere for revnede dele eller elementer og for andre forhold, der kan påvirke den sikre drift af enheden. Hvis du opdager skader, skal du aflevere enheden til reparation før brug.
e) Opbevar enheden utilgængeligt for børn.
f) Reparation eller vedligeholdelse af enheden skal udføres af kvalificerede personer, og der må kun bruges originale reservedele. Dette vil sikre sikker brug.
g) For at sikre enhedens driftsmæssige integritet må de fabriksmonterede afskærmninger ikke fjernes, og skruerne må ikke løsnes.
h) Undgå situationer, hvor enheden holder op med at fungere under brug på grund af for stor belastning. Det kan føre til overophedning af drivelementerne og beskadigelse af enheden.
i) Rør ikke ved leddelte dele eller tilbehør, medmindre enheden er blevet afbrudt fra strømkilden.
j) Apparatet må ikke flyttes, justeres eller drejes under arbejdet.
k) Efterlad ikke dette apparat uden opsyn, mens det er i brug.
l) Rengør enheden regelmæssigt for at forhindre, at der samler sig fastgroet snavs.

m) Enheden er ikke et stykke legetøj. Rengøring og vedligeholdelse må ikke udføres af børn uden opsyn af en voksen person.
n) Lad ikke apparatet køre, når det er tomt.
o) Det er forbudt at gribe ind i enhedens struktur for at ændre dens parametre eller konstruktion.
p) Hold enheden væk fra ild- og varmekilder.
q) Maskinen skal være placeret på et stabilt underlag.
r) Skub aldrig madvarer gennem indføringskanalen med hånden eller fingrene. Brug altid skubberen.
s) Før du starter apparatet, skal du sikre dig, at alle bevægelige dele er fastgjort i deres sokler.
t) Hold alle dele af apparatet og tilbehøret, som kommer i kontakt med fødevarer, rene. Rengør alle apparatets dele grundigt før hver brug.
u) Brug ikke opløsningsmidler, benzen eller alkohol til at rengøre maskinen.

OBS! På trods af enhedens sikre design og dens beskyttelsesfunktioner, og på trods af brugen af ekstra elementer, der beskytter operatøren, er der stadig en lille risiko for ulykke eller skade, når enheden bruges. Vær opmærksom og brug din sunde fornuft, når du bruger apparatet.

3. Brug retningslinjer

Produktet er beregnet til at adskille juice fra tomatpulp.
Brugeren er ansvarlig for enhver skade, der opstår som følge af utilsigtet brug af enheden.

3.1. Beskrivelse af enheden

RCSQ-01E



RCSQ-02E



1 - Tomatbeholder
2 - Indløbsrør
3 - Udløb for tomatpulp
4 - Saftudløbsskakt
5 - Hovedafbryder
6 - Motor

3.2. Klargøring til brug

APPARATETS PLACERING

Omgivelsernes temperatur må ikke være højere end 40 °C, og den relative luftfugtighed skal være under 85 %. Sørg for god ventilation i det rum, hvor apparatet bruges. Der skal være mindst 10 cm afstand mellem hver side af enheden og væggen eller andre genstande. Enheden skal altid bruges på en jævn, stabil, ren, brandsikker og tør overflade, og den skal være uden for rækkevidde af børn og personer med begrænsede mentale og sensoriske funktioner. Placer enheden, så du altid har adgang til strømstikket. Netledningen, der er tilsluttet apparatet, skal være korrekt jordforbundet og svare til de tekniske oplysninger på produktetiketten.

Maskinen skal rengøres grundigt før første brug. Vær særlig opmærksom på at rengøre de dele, der kommer i direkte kontakt med fødevarer.

3.3. Brug af enhed

Bemærk! Den maksimale driftstid (uden afbrydelse) er 15 minutter. Lad enheden køle af i 5 minutter før yderligere brug.

Vigtige sikkerhedsinstruktioner:

1. Slukning før frakobling: Sørg altid for, at enheden er slukket, før du tager stikket ud af stikkontakten. Hvis du ved et uheld tager stikket ud af stikkontakten, mens enheden stadig er tændt, skal du vente mindst 10 sekunder, før du tilslutter strømmen igen, for at undgå eventuelle skader.

2. Enhed uden opsyn: Efterlad aldrig enheden uden opsyn, mens den er tilsluttet strømkilden. Af hensyn til sikkerheden skal du altid trække stikket ud af stikkontakten i følgende situationer:
    - Hvis enheden ikke er i brug.
    - Før du flytter enheden til et andet sted.
    - Før du fjerner eller installerer komponenter.
    - Ved rengøring af enheden.

Ved at følge disse retningslinjer hjælper du med at sikre din sikkerhed og forlænge enhedens levetid.

3.4. Rengøring og vedligeholdelse

a) Træk stikket ud, og lad apparatet køle helt af før hver rengøring, justering eller udskiftning af tilbehør, eller hvis apparatet ikke er i brug. Vent på, at de roterende elementer stopper.
b) Brug kun ikke-ætsende rengøringsmidler til at rengøre overfladen.
c) Brug kun milde, fødevaregodkendte rengøringsmidler til at vaske apparatet.
d) Efter rengøring af apparatet skal alle dele tørres helt, før det tages i brug igen.
e) Opbevar enheden på et tørt, køligt sted, fri for fugt og direkte sollys.
f) Apparatet må ikke sprøjtes med en vandstråle eller nedsænkes i vand.
g) Der må ikke trænge vand ind i apparatet gennem ventilationsåbningerne i apparatets kabinet.
h) Brug en blød og fugtig klud til rengøring.
i) Efter brug skal maskinen rengøres grundigt for at forhindre bakteriedannelse.
j) Vi anbefaler, at tandhjulene, pakningen og cylinderens indre fugtes let med madolie efter hver rengøring.

BORTSKAFFELSE AF BRUGTE ENHEDER:
Dette apparat må ikke bortskaffes i det kommunale affaldssystem. Aflever det på et genbrugs- og indsamlingssted for elektriske apparater. Tjek symbolet på produktet, brugsanvisningen og emballagen. Den plast, der er brugt til at konstruere enheden, kan genbruges i overensstemmelse med deres mærkning. Ved at vælge at genbruge yder du et væsentligt bidrag til beskyttelsen af vores miljø.
Kontakt de lokale myndigheder for at få oplysninger om din lokale genbrugsstation.

Samlingstegning:

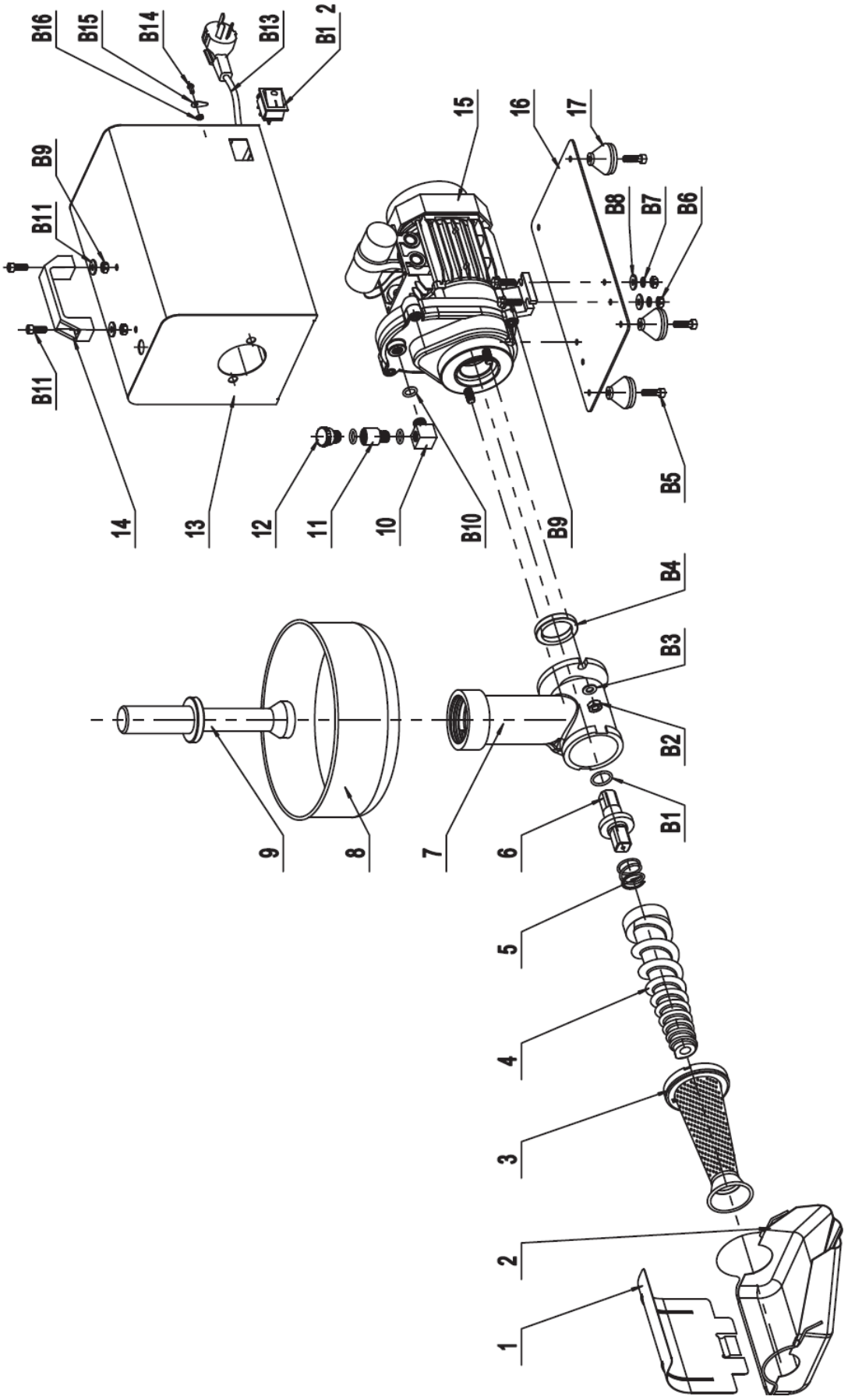

Liste over dele

Antal	Beskrivelse af apparatet	Antal	Antal Antal	Beskrivelse af apparatet	Antal
1	Trough Brace	1	B1	O-ring	1
2	Trug	1	B2	Sekskantet møtrik M8	2
3	Filter	1	B3	Flad skive 8	2
4	Skrueføder	1	B4	Olietætning	1
5	Drivfjeder	1	B5	Sekskantet skrue	4
6	Drivaksel	1	B6	Sekskantet møtrik M6	4
7	Krop	1	B7	Standard fjederskive	4
8	Tragt	1	B8	Flad skive 6	6
9	Støder	1	B9	Sekskantbolt med flange	4
10	Forbindelsesstik	1	B10	0 Ring	3
11	Conector2	1	B11	Sekskantet skrue	6
12	Bolt til oliehul	1	B12	Kontakt	1
13	Motordæksel	1	B13	Strømledning	1
14	Firkantet håndtag	1	B14	Sekskantskrue M14x10	1
15	Samling af gearkasse	1	B15	Kort	1
16	Nederste panel	1	B16	Sekskantet møtrik M4	1
17	Gummifødder	4			

Tämä käyttöopas on käännetty konekääntäjän avulla. Olemme pyrkineet tarjoamaan mahdollisimman tarkan käännöksen. Automaattisten käännösten laatu ei kuitenkaan ole täydellinen, eikä sen ole tarkoitus korvata ihmisten tekemiä käännöksiä. Virallinen käyttöopas on englanninkielinen versio. Käännöksessä mahdollisesti esiintyvät ristiriitaisuudet tai erot viralliseen versioon eivät ole sitovia, eikä niillä ole oikeudellista vaikutusta ohjeiden noudattamisen tai täytäntöönpanon osalta. Jos jokin käyttöohjeen sisältämien tietojen tarkkuuteen liittyvä seikka askarruttaa sinua, käänny käyttöohjeiden virallisen englanninkielisen version puoleen.

Tekniset tiedot

Parametrin kuvaus	Parametrin arvo	
Tuotteen nimi	Tomaattipuristin	
Malli	RCSQ-01E	RCSQ-02E
Nimellisjännite [V~] / taajuus [Hz]	230 / 50	
Nimellisteho [W]	450	450
Imuaukon koko [mm]	44	44
Levyn pyörimisnopeus [rpm]	80	80
Mitat [cm]	50 x 22,5 x 35	52x26x34
Paino [kg]	8,7	10

1. Yleiskuvaus

Käyttöohje on suunniteltu auttamaan laitteen turvallisessa ja tarkoituksenmukaisessa käytössä. Tuote on suunniteltu ja valmistettu tiukkojen teknisten ohjeiden mukaisesti käyttäen uusinta teknologiaa ja komponentteja. Lisäksi se vastaa tiukimpia laatuvaatimuksia.

ÄLÄ KÄYTÄ LAITETTA, ELLET OLE LUKENUT JA SISÄISTÄNYT NÄITÄ KÄYTTÖOHJEITA PERUSTEELLISESTI.

Laitteen käyttöiän pidentämiseksi ja virheettömän toiminnan varmistamiseksi käytä laitetta tämän käyttöohjeen mukaisesti ja suorita tarvittavat huoltotoimenpiteet säännöllisesti. Näiden käyttöohjeiden sisältämät tekniset tiedot ja spesifikaatiot ovat ajan tasalla. Valmistaja pidättää oikeuden tehdä niihin laadun parantamiseen liittyviä muutoksia. Laite on suunniteltu siten, että melupäästöriskit ovat mahdollisimman pienet ottaen huomioon tekniikan kehitys ja melun vähentämismahdollisuudet.

Merkkien selitys

Tuote täyttää asiaankuuluvat turvallisuusstandardit.



Lue ohjeet ennen käyttöä.



Tuote on kierrätettävä.



VAROITUS!, **HUOMAUTUS!** tai **MUISTUTUS!** Kyseiseen tilanteeseen sopiva.
(yleinen varoitusmerkki)



HUOMIO! Sähköiskuvaara!



HUOMIO! Käsien puristumisvaara!



Käytä vain sisätiloissa.



HUOM! Tämän käyttöohjeen piirustukset ovat vain havainnollistavia, ja ne voivat joiltakin osin poiketa todellisesta tuotteesta.

2. Käyttöturvallisuus



HUOMIO! Lue kaikki turvallisuutta koskevat varoitukset ja kaikki ohjeet. Varoitusten ja ohjeiden noudattamatta jättäminen voi johtaa sähköiskuun, tulipaloon ja/tai vakaviin vammoihin tai kuolemaan.

Varoituksissa ja ohjeissa käytetään termejä "laite" ja "tuote", joilla viitataan:
Tomaattipuristin

2.1. Sähköturvallisuus

a) Pistotulpan on sovittava pistorasiaan. Älä muokkaa pistotulppaa millään tavalla. Alkuperäisten pistotulppien ja yhteensopivien pistorasioiden käyttö vähentää sähköiskun vaaraa.
b) Vältä kosketusta maadoitettuihin elementteihin, kuten putkiin, lämmittimiin, kuumavesisäiliöihin ja jääkaappeihin. Sähköiskun vaara kasvaa, jos maadoitettu laite altistuu sateelle, joutuu suoraan kosketuksiin märän pinnan kanssa tai toimii kosteassa ympäristössä. Veden joutuminen laitteeseen lisää laitteen vaurioitumisen ja sähköiskun vaaraa.
c) Älä kosketa laitetta märillä tai kosteilla käsillä.
d) Käytä johtoa vain sille tarkoitettuun käyttöön. Älä koskaan käytä sitä laitteen kantamiseen tai pistotulpan irrottamiseen pistorasiasta. Pidä virtajohto etäällä lämmönlähteistä, öljystä, terävistä reunoista tai liikkuvista osista. Vahingoittuneet tai sotkeutuneet virtajohdot lisäävät sähköiskun vaaraa.
e) Jos laitteen käyttöä kosteassa ympäristössä ei voida välttää, on sen kanssa käytettävä vikavirtasuojakytkintä (RCD). Vikavirtasuojakytkimen käyttö vähentää sähköiskun vaaraa.
f) Älä käytä laitetta, jos virtajohto on vaurioitunut, tai jos siinä on selviä kulumisen merkkejä. Vaurioituneen virtajohdon vaihto on annettava pätevän sähköasentajan tai valmistajan huollon tehtäväksi.
g) Sähköiskun välttämiseksi älä upota johtoa, pistotulppaa tai laitetta veteen tai muihin nesteisiin. Älä käytä laitetta märillä pinnoilla.
h) HUOMIO! HENGENVAARA! Älä koskaan upota laitetta puhdistuksen aikana veteen tai muihin nesteisiin.
i) Älä käytä erittäin kosteissa ympäristöissä tai vesisäiliöiden välittömässä läheisyydessä.
j) Estä laitteen kastuminen. Sähköiskun vaara!

2.2. Turvallisuus työpaikalla

a) Varmista, että työskentelyalue on siisti ja hyvin valaistu. Sotkuinen tai huonosti valaistu työskentelyalue voi johtaa onnettomuuksiin. Pysy aina valppaana, tarkkaile laitteen toimintaa ja käytä tervettä järkeä työskennellessäsi laitteen kanssa.
b) Älä käytä laitetta mahdollisesti räjähdysherkissä tiloissa, joissa on esimerkiksi helposti syttyviä nesteitä, kaasuja tai pölyä.
c) Jos epäilet laitteen oikeaa toimintaa, ota yhteyttä valmistajan tukipalveluun.
d) Vain valmistajan huoltopiste saa korjata laitteen. Älä yritä korjata mitään itsenäisesti!
e) Tulipalon sattuessa käytä jauhe- tai hiilidioksidi (CO2) -palosammutinta (joka on tarkoitettu käytettäväksi jännitteisissä sähkölaitteissa) sammuttamiseen.
f) Lapset ja asiattomat henkilöt eivät saa mennä työpisteeseen.
g) Pidä tämä käyttöohje tallessa myöhempää käyttöä varten. Jos tämä laite luovutetaan kolmannelle osapuolelle, käyttöohjeet on luovutettava sen mukana.
h) Säilytä pakkauselementit ja pienet asennusosat paikassa, joka ei ole lasten ulottuvilla. i) Pidä laite poissa lasten ja eläinten ulottuvilta.



Muista! Kun käytät laitetta, suojaa lapsia ja muita sivullisia.

2.3. Henkilökohtainen turvallisuus

a) Älä käytä laitetta väsyneenä, sairaana tai alkoholin, huumaavien aineiden tai sellaisten lääkkeiden vaikutuksen alaisena, jotka voivat merkittävästi heikentää kykyäsi käyttää laitetta.
b) Laitetta ei ole suunniteltu sellaisten henkilöiden (mukaan lukien lapset) käsiteltäviksi, joilla on rajoittuneita henkisiä ja sensorisia toimintoja tai henkilöitä, joilla ei ole asianmukaista kokemusta ja/tai tietämystä, ellei heidän turvallisuudestaan vastaava henkilö valvo heitä tai he ovat saaneet opastusta laitteen käyttöön. laite.
c) Kun työskentelet laitteen kanssa, käytä tervettä järkeä ja pysy aina valppaana. Tilapäinen keskittymisen menetys laitteen käytön aikana voi johtaa vakaviin vammoihin.
d) Estä laitteen tahaton käynnistyminen varmistamalla, että sen kytkin on OFF-asennossa ennen kuin liität laitteen virtalähteeseen.
e) Älä käytä väljiä vaatteita ja koruja. Pidä hiukset, vaatteet ja käsineet poissa liikkuvista osista. Väljät vaatteet, korut tai pitkät hiukset voivat tarttua laitteen liikkuviin osiin.
f) Tämä laite ei ole leikkikalu. Lapsia on valvottava sen varmistamiseksi, etteivät he leiki laitteella. älä leiki laitteella.
g) Älä laita käsiäsi tai muita esineitä laitteen sisälle, kun se on käytössä!

2.4. Laitteen turvallinen käyttö

a) Älä käytä laitetta, jos ON/OFF-kytkin ei toimi kunnolla (ei kytke laitetta päälle ja pois). Laitteet, joita ei voida kytkeä päälle ja pois päältä ON/OFF-kytkimellä, ovat vaarallisia, niitä ei saa käyttää ja ne on korjattava.
b) Irrota laite virtalähteestä ennen säätö-, puhdistus- ja huoltotöiden aloittamista. Tällainen ennaltaehkäisevä toimenpide vähentää tahattoman käynnistymisen riskiä.
c) Kun laitetta ei käytetä, säilytä se turvallisessa paikassa, poissa lasten ja sellaisten henkilöiden ulottumattomissa, jotka eivät tunne laitetta ja jotka eivät ole lukeneet sen käyttöohjetta. Laite voi olla kokemattomien käyttäjien käsissä vaarallinen.
d) Pidä laite teknisesti täydellisessä kunnossa. Tarkista ennen jokaista käyttöä yleisten vaurioiden varalta ja erityisesti halkeilevien osien tai elementtien varalta ja muista olosuhteista, jotka voivat vaikuttaa laitteen turvalliseen käyttöön. Jos havaitset minkäänlaisia vaurioita, laite on luovutettava korjattavaksi ennen sen käyttöä.
e) Laite on pidettävä poissa lasten ulottuvilta.
f) Laitteen korjauksen tai huollon saa suorittaa vain pätevä henkilö ja ainoastaan alkuperäisiä varaosia käyttäen. Tämä varmistaa laitteen turvallisen käytön.
g) Älä poista tehtaalla asennettuja suojuksia äläkä löysää ruuveja, jotta laite toimisi turvallisesti.
h) Vältä tilanteita, joissa laite lakkaa toimimasta käytön aikana liiallisen kuormituksen vuoksi. Tämä voi johtaa käyttöelementtien ylikuumenemiseen ja laitteen vaurioitumiseen.

i) Älä koske nivellettyihin osiin tai lisävarusteisiin, ellei laitetta ole irrotettu virtalähteestä.
j) Älä siirrä, säädä tai käännä laitetta työn aikana.
k) Älä käytä laitetta valvomatta.
l) Puhdista laite säännöllisesti, jotta siihen ei kerry sitkeää likaa.
m) Tämä laite ei ole leikkikalu. Lapset eivät saa suorittaa laitteen puhdistus- ja huoltotöitä ilman aikuisen henkilön valvontaa.
n) Älä käytä laitetta tyhjänä.
o) Älä tee muutoksia laitteeseen sen parametrien tai rakenteen muuttamiseksi.
p) Pidä laite kaukana tulen- ja lämmönlähteistä.
q) Älä ylikuormita laitetta.
r) Älä koskaan työnnä elintarvikkeita syöttökanavan läpi käsin tai sormin. Käytä aina työntölaitetta.
s) Ennen kuin käynnistät laitteen, varmista, että kaikki liikkuvat osat ovat tiukasti kiinni jalustoissaan.
t) Pidä kaikki laitteen osat ja tarvikkeet puhtaina, jotka joutuvat kosketuksiin elintarvikkeiden kanssa. Puhdista kaikki laitteen osat huolellisesti ennen jokaista käyttöä.
u) Älä käytä liuottimia, bentseeniä tai alkoholia koneen puhdistamiseen.

HUOMIO! Huolimatta laitteen turvallisesta rakenteesta, suojaominaisuuksista ja käyttäjää suojaavien lisäelementtien käytöstä, laitteen käyttöön sisältyy silti aina pieni onnettomuus- tai loukkaantumisriski. Pysy valppaana ja käytä tervettä järkeä laitetta käyttäessäsi.

3. Yleiset käyttöohjeet

Tuote on tarkoitettu mehun erottamiseen tomaattimassasta.
Käyttäjä on vastuussa kaikista vahingoista, jotka aiheutuvat laitteen virheellisestä käytöstä.

3.1. Laitteen kuvaus

RCSQ-01E

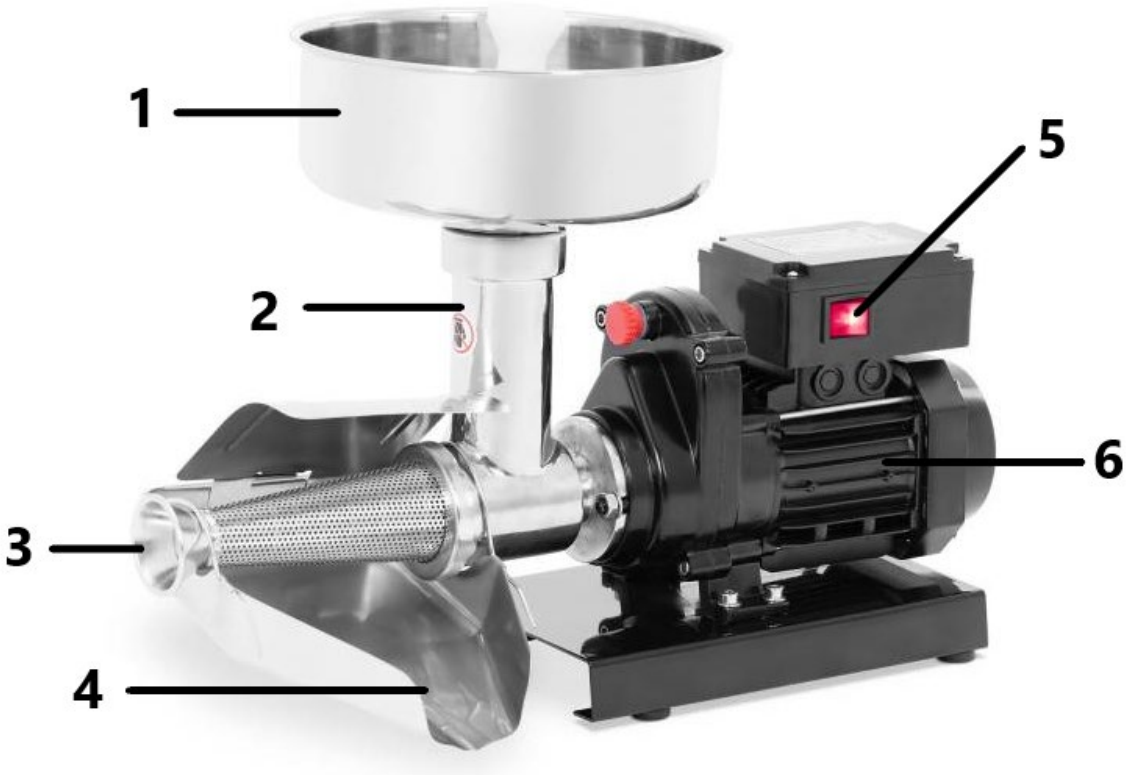

RCSQ-02E



1 - Tomaattisäiliö
2 - Tuloputki
3 - Tomaattimassan ulostulo
4 - Mehun poistoputki
5 - Pääkytkin
6 - Moottori

3.2. Valmistelu käyttöä varten

LAITTEEN SIJAINTI

Käyttöympäristön lämpötila ei saa olla yli 40 °C, ja suhteellisen kosteuden tulee olla alle 85 %. Huolehdi hyvästä ilmanvaihdosta laitteen käyttökohteessa. Laitteen kummankin sivun ja seinän tai muiden kohteiden välillä on oltava vähintään 10 cm:n etäisyys. Laitetta on aina käytettävä tasaisella, vakaalla, puhtaalla, tulenkestävällä ja kuivalla alustalla, ja se on pidettävä poissa lasten ja sellaisten henkilöiden ulottuvilta, joilla on rajoittunut toimintakyky. Sijoita laite niin, että pääset aina käsiksi sen sähköpistokkeeseen. Laitteeseen kytketyn virtajohdon on oltava asianmukaisesti maadoitettu, ja sen on vastattava tuoteselosteen teknisiä tietoja.

Kone on puhdistettava perusteellisesti ennen ensimmäistä käyttöä. Kiinnitä erityistä huomiota niiden osien puhdistamiseen, jotka joutuvat suoraan kosketukseen elintarvikkeiden kanssa.

3.3. Laitteen käyttö

⚠ **Huomaa! suurin käyttöaika (ilman keskeytyksiä) on 15 minuuttia. Anna laitteen jäähtyä 5 minuuttia ennen käyttöä.**

Tärkeitä turvallisuusohjeita:

1. Virran katkaiseminen ennen irrottamista: Varmista aina, että laite on sammutettu, ennen kuin irrotat virtajohdon. Jos irrotat laitteen vahingossa sen ollessa päällä, odota vähintään 10 sekuntia ennen kuin kytket virran takaisin, jotta vältyt mahdollisilta vaurioilta.

2. Valvomaton yksikkö: Älä koskaan jätä laitetta ilman valvontaa sen ollessa kytkettynä virtalähteeseen. Turvallisuuden takaamiseksi irrota aina virtajohto pistorasiasta seuraavissa tilanteissa:
    - Jos yksikköä ei käytetä.
    - Ennen kuin siirrät laitteen toiseen paikkaan.
    - Ennen osien poistamista tai asentamista.
    - Kun puhdistat yksikköä.

Noudattamalla näitä ohjeita autat varmistamaan turvallisuutesi ja pidentää laitteen käyttöikää.

3.4. Puhdistaminen ja huolto

a) Irrota verkkopistoke pistorasiasta ja anna laitteen jäähtyä kokonaan ennen jokaista puhdistusta, säätöä tai lisävarusteiden vaihtoa sekä silloin, kun laitetta ei käytetä. Odota, että pyörivät osat pysähtyvät.
b) Käytä laitteen pintojen puhdistamiseen vain syövyttämättömiä puhdistusaineita.
c) Käytä laitteen pesuun vain mietoja, elintarviketurvallisia pesuaineita.
d) Laitteen puhdistuksen jälkeen kaikki osat on kuivattava kokonaan ennen seuraavaa käyttökertaa.
e) Laite on säilytettävä kuivassa ja viileässä paikassa suojassa kosteudelta ja suoralta auringonvalolta.
f) Älä suihkuta laitetta vesisuihkulla tai upota sitä veteen.
g) Varmista, ettei laitteen sisään pääse vettä sen kotelossa olevien aukkojen kautta.
h) Käytä puhdistamiseen pehmeää ja kosteaa puhdistusliinaa.
i) Käytön jälkeen kone on puhdistettava perusteellisesti bakteerien muodostumisen estämiseksi.
j) Suosittelemme, että vaihteet, tiiviste ja sylinterin sisäpuoli kostutetaan kevyesti ruokaöljyllä jokaisen puhdistuksen jälkeen.

KÄYTETTYJEN LAITTEIDEN HÄVITTÄMINEN:
Älä hävitä laitetta yleisen kunnallisen jätehuollon kautta. Luovuta se sähkölaitteiden kierrätykseen erikoistuneeseen keräyspisteeseen. Tarkista tuotteessa, käyttöohjeessa ja pakkauksessa oleva symboli. Laitteen valmistamiseen käytetyt muovit voidaan kierrättää merkintöjen mukaisesti. Kierrättämällä jätteet asianmukaisesti annat merkittävän panoksen ympäristönsuojeluun.
Ota yhteyttä paikallisiin viranomaisiin saadaksesi tietoa paikallisista kierrätyslaitoksista.

Kokoonpanopiirustus

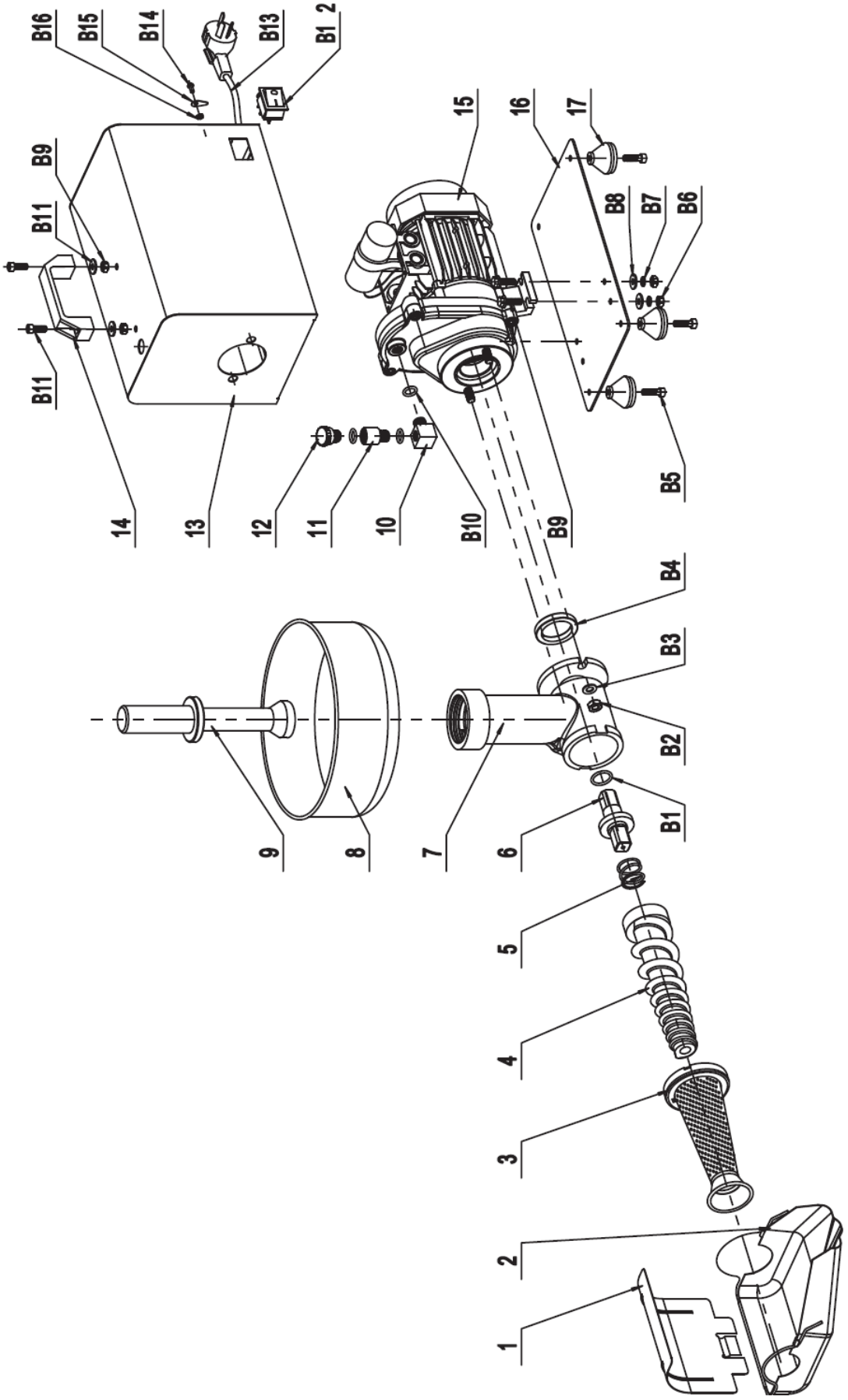

Luettelo osista

Määrä	Kuvaus	Määrä	Numero	Kuvaus	Määrä
1	Kaukalo Brace	1	B1	O-rengas	1
2	Kouru	1	B2	Kuusiokuusiomutteri M8	2
3	Suodatin	1	B3	Tasainen aluslevy 8	2
4	Ruuvisyöttölaite	1	B4	Öljysinetti	1
5	Aja Kevät	1	B5	Kuusikulmainen ruuvi	4
6	Vetoakseli	1	B6	Kuusiokuusiomutteri M6	4
7	Laitteen runko	1	B7	Tavallinen jousialuslevy	4
8	Kaatonokka	1	B8	Tasainen aluslevy 6	6
9	Survin	1	B9	Kuusikulmapultti laipalla	4
10	Liitin	1	B10	0 rengas	3
11	Liitin 2	1	B11	Kuusikulmainen ruuvi	6
12	Öljyaukon pultti	1	B12	Vaihtaa	1
13	Moottorin kansi	1	B13	Voimalinja	1
14	Neliömäinen kahva	1	B14	Kuusikulmaruuvi M14x10	1
15	Vaihteiston kokoonpano	1	B15	Kortti	1
16	Alapaneeli	1	B16	Kuusiokuusiomutteri M4	1
17	Kumijalat	4			

Deze gebruikershandleiding is voor uw gemak vertaald met behulp van automatische vertaling. Er is redelijk wat inspanning geleverd voor het zo nauwkeurig verstrekken van een accurate vertaling; alleen is geen enkele geautomatiseerde vertaling perfect en het is ook niet de bedoeling dat zij menselijke vertalers gaan vervangen. De officiële gebruikershandleiding is de Engelse versie. Discrepanties of verschillen in de vertaling zijn niet bindend en hebben geen rechtsgevolgen voor naleving of handhaving. Bij vragen over de juistheid van de informatie in de gebruikershandleiding wordt verwezen naar de Engelse versie van die inhoud, die de officiële versie is.

Technische gegevens

Beschrijving parameter	Waarde parameter	
Productnaam	Tomatenpers	
Model	RCSQ-01E	RCSQ-02E
Nominale spanning [V~] / frequentie [Hz]	230 / 50	
Nominaal vermogen [W]	450	450
Inlaatgrootte [mm]	44	44
Rotatiesnelheid schijf [rpm]	80	80
Afmetingen [cm]	50 x 22,5 x 35	52 x 26 x 34
Gewicht [kg]	8,7	10

1. Algemene beschrijving

De gebruikershandleiding is bedoeld als hulpmiddel bij een veilig en probleemloos gebruik van het apparaat. Het product is ontworpen en vervaardigd volgens strikte technische richtlijnen, met gebruikmaking van de modernste technologieën en componenten. Bovendien wordt het geproduceerd volgens de strengste kwaliteitsnormen.

GEBRUIK HET APPARAAT ALLEEN ALS U DEZE GEBRUIKERSHANDLEIDING GRONDIG HEBT GELEZEN EN BEGREPEN.

Om de levensduur van het apparaat te verlengen en een probleemloze werking te garanderen, dient u het te gebruiken in overeenstemming met deze gebruikershandleiding en regelmatig onderhoudswerkzaamheden uit te voeren. De technische gegevens en specificaties in deze handleiding zijn actueel. De fabrikant behoudt zich het recht om wijzigingen aan te brengen in verband met kwaliteitsverbetering. Het toestel is ontworpen om de risico's van geluidsemissie tot een minimum te beperken, rekening houdend met de technologische vooruitgang en de mogelijkheden tot geluidsreductie.

Legenda

Het product voldoet aan de relevante veiligheidsnormen.



Lees de instructies voor gebruik.



Het product moet worden gerecycled.



WAARSCHUWING ! of **VOORZICHTIG!** of **HERINNERING!** Van toepassing op de gegeven situatie.
(algemeen waarschuwingssignaal)



ATTENTIE! Elektrische schok waarschuwing!



ATTENTIE! Pas op voor handverplettering!



Alleen binnenshuis gebruiken.



LET OP! De tekeningen in deze handleiding dienen uitsluitend ter illustratie en kunnen in sommige details afwijken van het werkelijke product.

2. Gebruiksveiligheid



ATTENTIE! Lees alle veiligheidswaarschuwingen en alle instructies nauwkeurig. Het niet opvolgen van de waarschuwingen en instructies kan leiden tot elektrische schokken, brand en/of ernstig of zelfs dodelijk letsel.

De termen "apparaat" of "product" worden in de waarschuwingen en instructies gebruikt om te verwijzen naar:
Tomatenpers

2.1. Elektrische veiligheid

a) De stekker moet in het stopcontact passen. Verander op geen enkele manier iets aan de stekker. Het gebruik van originele stekkers en passende stopcontacten vermindert het risico van elektrische schokken.
b) Vermijd het aanraken van geaarde elementen zoals leidingen, kachels, boilers en koelkasten. Er bestaat een verhoogd risico op een elektrische schok als het geaarde apparaat wordt blootgesteld aan regen, in direct contact komt met een nat oppervlak of in een vochtige omgeving wordt gebruikt. Als er water in het apparaat komt, neemt het risico van schade aan het apparaat en van een elektrische schok toe.
c) Raak het apparaat niet aan met natte of vochtige handen.
d) Gebruik de kabel alleen voor het beoogde doel. Gebruik het nooit om het apparaat te dragen of om de stekker uit het stopcontact te trekken. Houd de kabel uit de buurt van warmtebronnen, olie, scherpe randen of bewegende delen. Beschadigde of kabels die door elkaar geraakt zijn verhogen het risico op elektrische schokken.
e) Indien het gebruik van het apparaat in een vochtige omgeving niet kan worden vermeden, moet een aardlekschakelaar (RCD) worden toegepast. Het gebruik van een RCD vermindert het risico van elektrische schokken.
f) Gebruik het apparaat niet als het netsnoer beschadigd is of duidelijke tekenen van slijtage aanwezig zijn. Een beschadigd netsnoer moet worden vervangen door een gekwalificeerde elektricien of het servicecentrum van de fabrikant.
g) Dompel het snoer, de stekker of het apparaat niet onder in water of andere vloeistoffen om een elektrische schok te voorkomen. Gebruik het apparaat niet op natte oppervlakken.
h) ATTENTIE! LEVENSGEVAARLIJK! Dompel het apparaat tijdens het schoonmaken nooit onder in water of andere vloeistoffen.

i) Niet gebruiken in zeer vochtige omgevingen of in de directe omgeving van watertanks.
j) Voorkom dat het apparaat nat wordt. Gevaar voor elektrische schokken!

2.2. Veiligheid op de werkplek

a) Zorg ervoor dat de werkplek schoon en goed verlicht is. Een rommelige of slecht verlichte werkplek kan leiden tot ongelukken. Probeer vooruit te denken, observeer wat er gebeurt en gebruik gezond verstand wanneer u met het apparaat werkt.
b) Gebruik het apparaat niet in een potentieel explosieve omgeving, bijvoorbeeld in aanwezigheid van ontvlambare vloeistoffen, gassen of stof.
c) Als u twijfelt over de juiste werking van het apparaat, neem dan contact op met de ondersteuningsdienst van de fabrikant.
d) Alleen het servicepunt van de fabrikant mag het apparaat repareren. Voer geen reparaties zelf uit!
e) Gebruik in geval van brand een poeder- of kooldioxide (CO2) brandblusser (eentje bedoeld voor gebruik op onder spanning staande elektrische apparaten) om de brand te blussen.
f) Kinderen of onbevoegden mogen de werkplek niet betreden.
g) Bewaar deze handleiding voor toekomstig gebruik. Als dit apparaat aan een derde wordt doorgegeven, moet de handleiding worden meegegeven.
h) Bewaar verpakkingselementen en kleine montageonderdelen op een plaats die niet toegankelijk is voor kinderen. i) Houd het apparaat uit de buurt van kinderen en dieren.



Herinner! Bescherm kinderen en andere omstanders bij het gebruik van het apparaat.

2.3. Persoonlijke veiligheid

a) Gebruik het apparaat niet als u moe of ziek bent of onder invloed van alcohol, verdovende middelen of medicijnen die het vermogen om het apparaat te bedienen aanzienlijk kunnen beperken.
b) Het apparaat is niet ontworpen om te worden gehanteerd door personen (inclusief kinderen) met beperkte mentale en sensorische functies of personen zonder relevante ervaring en/of kennis, tenzij zij onder toezicht staan van een persoon die verantwoordelijk is voor hun veiligheid of instructies hebben gekregen over de bediening van het apparaat. apparaat.
c) Gebruik bij het werken met het apparaat uw gezond verstand en blijf alert. Tijdelijk concentratieverlies tijdens het gebruik van het apparaat kan leiden tot ernstig letsel.
d) Om te voorkomen dat het apparaat per ongeluk wordt ingeschakeld, moet u ervoor zorgen dat de schakelaar in de stand OFF staat voordat u het apparaat op een stroombron aansluit.
e) Draag geen losse kleding of sieraden. Houd haar, kleding en handschoenen uit de buurt van bewegende delen. Losse kleding, juwelen of lang haar kunnen in bewegende delen verstrikt raken.
f) Het apparaat is geen speelgoed. Er moet toezicht worden gehouden op kinderen om ervoor te zorgen dat ze niet met het apparaat spelen. speel niet met het apparaat.
g) Steek uw handen of andere voorwerpen niet in het apparaat terwijl het in gebruik is!

2.4. Veilig gebruik van het apparaat

a) Gebruik het apparaat niet als de AAN/UIT-schakelaar niet goed functioneert (schakelt het apparaat niet in en uit). Apparaten die niet met de AAN/UIT-schakelaar kunnen worden in- en uitgeschakeld, zijn gevaarlijk, mogen niet worden gebruikt en moeten worden gerepareerd.
b) Ontkoppel het apparaat van stroom voordat u begint met afstellen, schoonmaken en onderhoud. Een dergelijke preventieve maatregel vermindert het risico van onbedoelde activering.
c) Bewaar het apparaat wanneer het niet in gebruik is op een veilige plaats, uit de buurt van kinderen en mensen die het apparaat niet kennen en de gebruiksaanwijzing niet hebben gelezen. Het apparaat kan een gevaar vormen in de handen van onervaren gebruikers.
d) Houd het apparaat in perfecte technische staat. Controleer vóór elk gebruik op algemene schade en controleer vooral op gebarsten onderdelen of elementen en op andere omstandigheden die de veilige

werking van het apparaat kunnen beïnvloeden. Indien schade wordt geconstateerd, dient het apparaat voor gebruik ter reparatie te worden aangeboden.

e) Houd het apparaat buiten het bereik van kinderen.
f) Reparatie of onderhoud van het apparaat moet worden uitgevoerd door gekwalificeerd personeel, uitsluitend met gebruikmaking van originele reserveonderdelen. Dit garandeert een veilig gebruik.
g) Om de operationele integriteit van het apparaat te waarborgen, mogen in de fabriek gemonteerde afschermingen niet worden verwijderd en mogen geen schroeven worden losgedraaid.
h) Vermijd situaties waarin het apparaat tijdens het gebruik stopt met werken als gevolg van overmatige belasting. Dit kan leiden tot oververhitting van de aandrijfelementen en schade aan het apparaat.
i) Raak gelede onderdelen of accessoires niet aan, tenzij het apparaat van de stroombron is losgekoppeld.
j) Verplaats, verstel of draai het apparaat niet tijdens het werk.
k) Laat dit apparaat niet onbeheerd achter als het in gebruik is.
l) Maak het apparaat regelmatig schoon om te voorkomen dat hardnekkig vuil zich ophoopt.
m) Het apparaat is geen speelgoed. Reiniging en onderhoud mogen niet door kinderen worden uitgevoerd zonder toezicht van een volwassen persoon.
n) Laat het apparaat niet draaien als het leeg is.
o) Het is verboden aan de structuur van het apparaat te zitten om de parameters of de constructie ervan te wijzigen.
p) Houd het apparaat uit de buurt van vuur- en warmtebronnen.
q) Overbelast het apparaat niet.
r) Duw voedselproducten nooit met de hand of vingers door het invoerkanaal. Gebruik altijd de stamper.
s) Voordat u het apparaat start, moet u ervoor zorgen dat alle bewegende delen stevig in hun basis zijn bevestigd.
t) Houd alle onderdelen van het apparaat en accessoires die in contact komen met voedsel schoon. Maak vóór elk gebruik alle onderdelen van het apparaat grondig schoon.
u) Gebruik geen oplosmiddelen, benzeen of alcohol om de machine schoon te maken.



ATTENTIE! Ondanks het veilige ontwerp van het apparaat en de beschermende functies ervan, en ondanks het gebruik van extra elementen ter bescherming van de bediener, bestaat er toch een klein risico op een ongeval of letsel bij het gebruik van het apparaat. Blijf alert en gebruik uw gezond verstand wanneer u het apparaat gebruikt.

3. Gebruik richtlijnen

Het product is bedoeld voor het scheiden van sap van tomatenpulp.

De gebruiker is aansprakelijk voor alle schade die voortvloeit uit onbedoeld gebruik van het apparaat.

3.1. Beschrijving van het apparaat

RCSQ-01E



RCSQ-02E



1 - Tomatentank
2 - Inlaat pijp
3 - Uitlaat voor tomatenpulp
4 - Sapuitlaatopening
5 - Hoofdschakelaar

6 - Motor

3.2. Klaarmaken voor gebruik

PLAATS VAN HET APPARAAT

De omgevingstemperatuur mag niet hoger zijn dan 40°C en de relatieve vochtigheid moet lager zijn dan 85%. Zorg voor een goede ventilatie in de ruimte waarin het apparaat wordt gebruikt. Er moet minstens 10 cm afstand zijn tussen elke kant van het apparaat en de muur of andere voorwerpen. Het apparaat moet altijd worden gebruikt op een vlakke, stabiele, schone, brandvrije en droge ondergrond en buiten het bereik van kinderen en personen met beperkte mentale en sensorische functies. Plaats het apparaat zo dat u altijd bij de stekker kunt. Het op het apparaat aangesloten netsnoer moet correct geaard zijn en overeenkomen met de technische gegevens op het productetiket.

Voor het eerste gebruik moet de machine grondig worden gereinigd. Besteed bijzondere aandacht aan het reinigen van de onderdelen die in direct contact komen met voedsel.

3.3. Gebruik van het apparaat



Houd er rekening mee dat! de maximale bedrijfstijd (zonder onderbreking) bedraagt 15 minuten. Laat het apparaat 5 minuten afkoelen voordat u het verder gebruikt.

Belangrijke veiligheidsinstructies:

1. Uitschakelen voordat u de stekker uit het stopcontact haalt: Zorg er altijd voor dat het apparaat is uitgeschakeld voordat u de stekker uit het stopcontact haalt. Als u per ongeluk de stekker uit het stopcontact haalt terwijl deze nog aan staat, wacht dan minstens 10 seconden voordat u de stroom weer aansluit, om mogelijke schade te voorkomen.
2. Onbeheerd apparaat: Laat het apparaat nooit onbeheerd achter terwijl het op de stroombron is aangesloten. Om de veiligheid te garanderen, dient u in de volgende situaties altijd de stekker uit het stopcontact te halen:
    - Als het apparaat niet in gebruik is.
    - Voordat u het apparaat naar een andere locatie verplaatst.
    - Voordat u onderdelen verwijdert of installeert.
    - Bij het reinigen van het apparaat.

Door deze richtlijnen te volgen, draagt u bij aan uw veiligheid en verlengt u de levensduur van het apparaat.

3.4. Reiniging en onderhoud

a) Haal de stekker uit het stopcontact en laat het apparaat volledig afkoelen voor elke reiniging, afstelling of vervanging van accessoires, of als het apparaat niet wordt gebruikt. Wacht tot de draaiende elementen stoppen.
b) Gebruik alleen niet-corrosieve reinigingsmiddelen om het oppervlak te reinigen.
c) Gebruik alleen milde, voedselveilige schoonmaakmiddelen om het apparaat te wassen.
d) Na het reinigen van het apparaat moeten alle onderdelen volledig worden gedroogd alvorens het opnieuw te gebruiken.
e) Bewaar het toestel op een droge, koele plaats, vrij van vocht en directe blootstelling aan zonlicht.
f) Spuit het apparaat niet af met een waterstraal en dompel het niet onder in water.
g) Zorg dat er geen water in het apparaat komt via openingen in de behuizing van het apparaat.
h) Gebruik voor reinigen een zachte, vochtige doek.
i) Na gebruik moet de machine grondig worden gereinigd om bacterievorming te voorkomen.
j) Wij raden aan om de tandwielen, pakking en cilinderinterieur na elke reiniging licht te bevochtigen met bakolie.

VERWIJDERING VAN GEBRUIKTE APPARATEN:

Gooi dit apparaat niet in gemeentelijke afvalsystemen. Lever het in bij een recycling- en verzamelpunt voor elektrische apparaten. Controleer het symbool op het product, de gebruiksaanwijzing en de verpakking. De kunststoffen die voor de bouw van het apparaat zijn gebruikt, kunnen overeenkomstig hun markering worden gerecycleerd. Door te kiezen voor recycling levert u een belangrijke bijdrage aan de bescherming van het milieu.
Neem contact op met plaatselijke autoriteiten voor informatie over plaatselijke recycling.

montage tekening

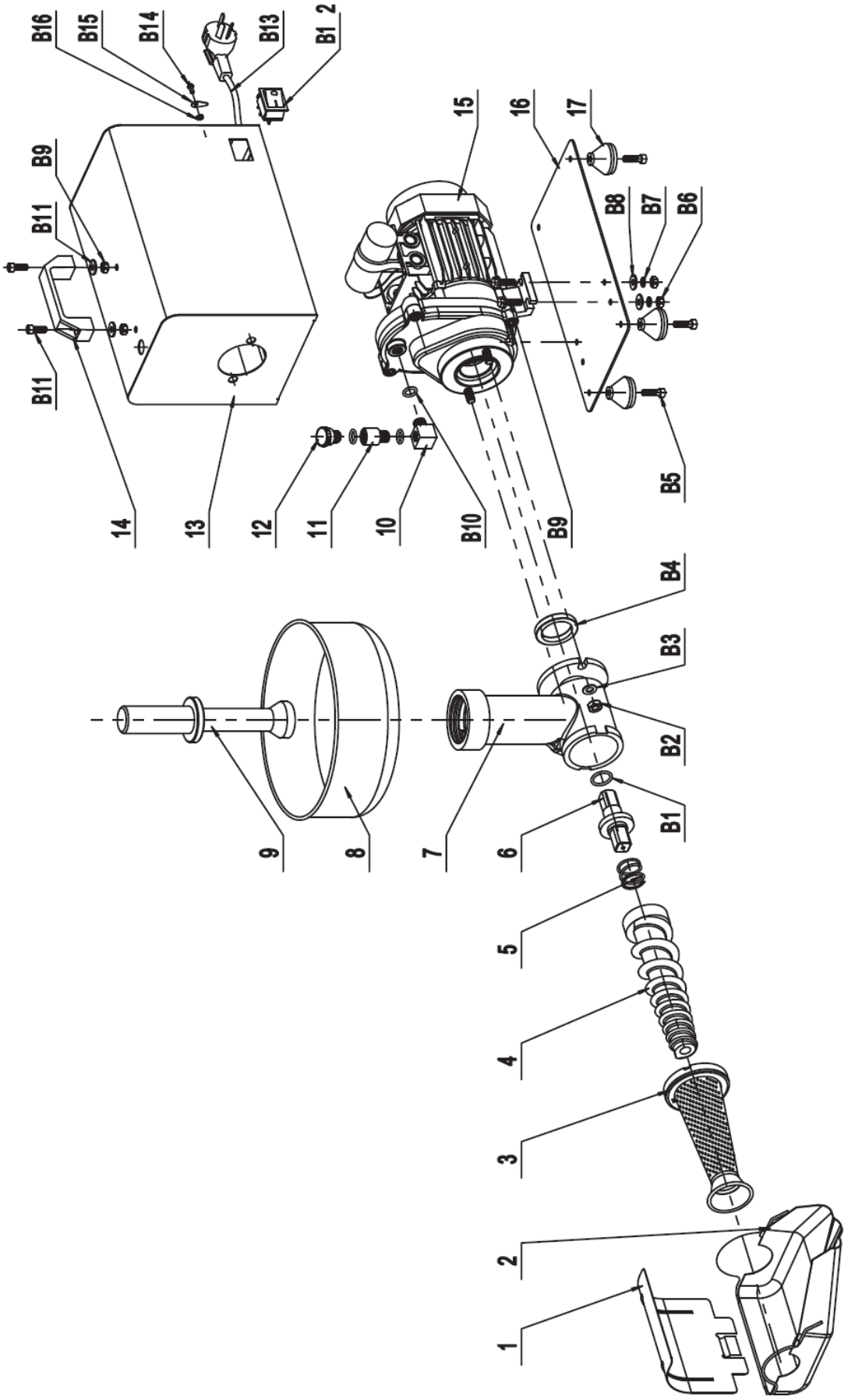

Lijst met onderdelen

Nummer	Beschrijving	aantal	Nummer	Beschrijving	aantal
1	Via beugel	1	B1	O-ring	1
2	Door	1	B2	Zeskantmoer M8	2
3	Filter	1	B3	Platte sluitring 8	2
4	Schroeftoevoer	1	B4	Oliekeerring	1
5	Aandrijfveer	1	B5	Zeshoekige schroef	4
6	Aandrijfas	1	B6	Zeskantmoer M6	4
7	Krop	1	B7	Standaard veerring	4
8	Tragt	1	B8	Platte sluitring 6	6
9	Stamper	1	B9	Zeskantbout met flens	4
10	Forbindelsesstik	1	B10	0 Bel	3
11	Connector2	1	B11	Zeshoekige schroef	6
12	Oliegatbout	1	B12	Schakelaar	1
13	Motorkap	1	B13	Hoogspanningslijn	1
14	Vierkant handvat	1	B14	Zeskantschroef M14x10	1
15	Versnellingsbak montage	1	B15	Kaart	1
16	Onderste paneel	1	B16	Zeskantmoer M4	1
17	Rubberen voeten	4			

Denne bruksanvisningen er oversatt ved hjelp av maskinoversettelse. Det er gjort rimelige anstrengelser for å gi en nøyaktig oversettelse, men ingen automatisk oversettelse er perfekt, og det er heller ikke meningen at den skal erstatte menneskelige oversettere. Den offisielle bruksanvisningen er den engelske versjonen. Eventuelle uoverensstemmelser eller forskjeller i oversettelsen er ikke bindende og har ingen juridisk virkning med hensyn til overholdelse eller håndhevelse. Hvis det oppstår spørsmål knyttet til nøyaktigheten av informasjonen i brukerhåndboken, henvises det til den engelske versjonen av innholdet, som er den offisielle versjonen.

Tekniske data

Beskrivelse av parameter	Parameterverdi	
Produktnavn	Tomatpresser	
Modell	RCSQ-01E	RCSQ-02E
Nominell spenning [V~] / frekvens [Hz]	230 / 50	
Nominell effekt [W]	450	450
Innløpsstørrelse [mm]	44	44
Skivens rotasjonshastighet [rpm]	80	80
Dimensjoner [cm]	50 x 22,5 x 35	52 x 26 x 34
Vekt [kg]	8.7	10

1. Generell beskrivelse

Bruksanvisningen er utformet for å hjelpe deg med sikker og problemfri bruk av apparatet. Produktet er designet og produsert i henhold til strenge tekniske retningslinjer, med bruk av toppmoderne teknologi og komponenter. I tillegg produseres den i samsvar med de strengeste kvalitetsstandardene.

IKKE BRUK APPARATET MED MINDRE DU HAR LEST OG FORSTÅTT DENNE BRUKSANVISNINGEN GRUNDIG.

For å forlenge apparatets levetid og sikre problemfri drift må det brukes i samsvar med denne bruksanvisningen og vedlikeholdes regelmessig. De tekniske dataene og spesifikasjonene i denne brukerhåndboken er oppdaterte. Produsenten forbeholder seg retten til å gjøre endringer i forbindelse med kvalitetsforbedringer. Enheten er utformet for å redusere risikoen for støyutslipp til et minimum, og tar hensyn til den teknologiske utviklingen og mulighetene for støyreduksjon.

Legende



Produktet oppfyller de relevante sikkerhetsstandardene.



Les instruksjonene før bruk.



Produktet må resirkuleres.



ADVARSEL! eller **FORSIKTIG!** eller **HUSK!** Gjelder for den aktuelle situasjonen.
(generelt advarselsskilt)



OBS! Advarsel om elektrisk støt!



OBS! Fare for knusing av hender!



Skal kun brukes innendørs.



OBS! Tegningene i denne håndboken er kun ment som illustrasjoner, og enkelte detaljer kan avvike fra det faktiske produktet.

2. Sikkerhet ved bruk



OBS! Les alle sikkerhetsinstruksjoner og alle bruksanvisninger. Unnlatelse av å følge advarslene og instruksjonene kan føre til elektrisk støt, brann og/eller alvorlige personskader eller dødsfall.

Begrepene "enhet" eller "produkt" brukes i advarslene og instruksjonene for å referere til:
Tomatpresse

2.1. Elektrisk sikkerhet

a) Støpselet må passe til stikkontakten. Ikke modifiser støpselet på noen måte. Bruk av originale støpsler og tilhørende stikkontakter reduserer risikoen for elektrisk støt.
b) Unngå å berøre jordede elementer som rør, varmeovner, kjeler og kjøleskap. Det er økt risiko for elektrisk støt hvis den jordede enheten utsettes for regn, kommer i direkte kontakt med våte overflater eller brukes i fuktige omgivelser. Hvis det kommer vann inn i apparatet, øker risikoen for skade på apparatet og for elektrisk støt.
c) Ikke ta på enheten med våte eller fuktige hender.
d) Bruk kabelen kun til det den er beregnet for. Bruk den aldri til å bære apparatet eller til å trekke støpselet ut av stikkontakten. Hold kabelen borte fra varmekilder, olje, skarpe kanter eller bevegelige deler. Skadede eller sammenfiltrede kabler øker risikoen for elektrisk støt.
e) Hvis det ikke kan unngås å bruke apparatet i fuktige omgivelser, bør det brukes en jordfeilbryter. Bruk av jordfeilbryter reduserer risikoen for elektrisk støt.
f) Ikke bruk enheten hvis strømledningen er skadet eller viser tydelige tegn på slitasje. En skadet strømledning bør skiftes ut av en kvalifisert elektriker eller produsentens servicesenter.
g) For å unngå elektrisk støt må du ikke senke ledningen, støpselet eller enheten i vann eller andre væsker. Ikke bruk apparatet på våte overflater.
h) OBS! LIVSFARE! Senk aldri apparatet ned i vann eller andre væsker under rengjøring.
i) Må ikke brukes i svært fuktige omgivelser eller i umiddelbar nærhet av vanntanker.
j) Unngå at enheten blir våt. Fare for elektrisk støt!

2.2. Sikkerhet på arbeidsplassen

a) Sørg for at arbeidsplassen er ren og godt opplyst. En rotete eller dårlig opplyst arbeidsplass kan føre til ulykker. Prøv å tenke fremover, observer hva som skjer og bruk sunn fornuft når du arbeider med apparatet.

b) Ikke bruk enheten i eksplosjonsfarlige omgivelser, for eksempel i nærheten av brennbare væsker, gasser eller støv.
c) Hvis det er tvil om enhetens korrekte funksjon, kontakt produsentens støttetjeneste.
d) Kun produsentens servicepunkt kan reparere enheten. Ikke forsøk å reparere selvstendig!
e) I tilfelle brann, bruk et brannslukningsapparat med pulver eller karbondioksid (CO2) (et som er beregnet på bruk på strømførende elektriske enheter) for å slukke det.
f) Det er forbudt for barn og uvedkommende å oppholde seg på arbeidsplassen.
g) Ta vare på denne håndboken for fremtidig bruk. Hvis dette apparatet gis videre til en tredjepart, må bruksanvisningen følge med.
h) Oppbevar emballasjeelementer og små monteringsdeler på et sted som ikke er tilgjengelig for barn. i) Hold enheten unna barn og dyr.



Husk! Beskytt barn og andre tilskuere når du bruker apparatet.

2.3. Personlig sikkerhet

a) Ikke bruk apparatet når du er trøtt, syk eller påvirket av alkohol, narkotika eller medikamenter som kan påvirke evnen til å betjene apparatet i betydelig grad.
b) Enheten er ikke designet for å håndteres av personer (inkludert barn) med begrensede mentale og sensoriske funksjoner eller personer som mangler relevant erfaring og/eller kunnskap, med mindre de er under oppsyn av en person som er ansvarlig for deres sikkerhet eller de har mottatt instruksjoner om hvordan de skal betjene enhet.
c) Bruk sunn fornuft og vær oppmerksom når du arbeider med apparatet. Midlertidig tap av konsentrasjon under bruk av apparatet kan føre til alvorlige personskader.
d) For å unngå at enheten slås på ved et uhell, må du kontrollere at bryteren er i AV-posisjon før du kobler den til en strømkilde.
e) Ikke bruk løse klær eller smykker. Hold hår, klær og hansker unna bevegelige deler. Løse klær, smykker eller langt hår kan sette seg fast i bevegelige deler.
f) Apparatet er ikke et leketøy. Barn må være under tilsyn for å sikre at de ikke leker med enheten. ikke lek med enheten.
g) Ikke stikk hendene eller andre gjenstander inn i apparatet mens det er i bruk!

2.4. Sikker bruk av utstyret

a) Ikke bruk enheten hvis PÅ/AV-bryteren ikke fungerer som den skal (slår ikke enheten av og på). Enheter som ikke kan slås av og på med PÅ/AV-bryteren er farlige, bør ikke brukes og må repareres.
b) Koble apparatet fra strømforsyningen før justering, rengjøring og vedlikehold påbegynnes. Et slikt forebyggende tiltak reduserer risikoen for utilsiktet aktivering.
c) Når apparatet ikke er i bruk, skal det oppbevares på et trygt sted, utilgjengelig for barn og personer som ikke er kjent med apparatet og som ikke har lest bruksanvisningen. Apparatet kan utgjøre en fare i hendene på uerfarne brukere.
d) Hold enheten i perfekt teknisk stand. Kontroller før hver bruk for generelle skader, og sjekk spesielt for sprukne deler eller elementer og for andre forhold som kan påvirke sikker drift av enheten. Hvis du oppdager skader, må du levere enheten til reparasjon før bruk.
e) Oppbevar enheten utilgjengelig for barn.
f) Reparasjon eller vedlikehold av enheten må utføres av kvalifisert personell, og det må kun brukes originale reservedeler. Dette sikrer trygg bruk.
g) For å sikre at enheten fungerer som den skal, må du ikke fjerne de fabrikkmonterte beskyttelsene eller løsne skruene.
h) Unngå situasjoner der enheten slutter å fungere under bruk på grunn av for stor belastning. Dette kan føre til overoppheting av drivelementene og skade på enheten.
i) Ikke ta på leddede deler eller tilbehør med mindre enheten er koblet fra strømkilden.
j) Apparatet må ikke flyttes, justeres eller roteres under arbeidet.
k) Ikke la apparatet være uten tilsyn når det er i bruk.
l) Rengjør enheten regelmessig for å unngå at det samler seg fastgrodd smuss.

m) Apparatet er ikke et leketøy. Rengjøring og vedlikehold må ikke utføres av barn uten tilsyn av en voksen person.
n) Ikke kjør enheten når den er tom.
o) Det er forbudt å gjøre inngrep i apparatets struktur for å endre dets parametere eller konstruksjon.
p) Hold produktet borte fra ild og varmekilder.
q) Ikke overbelast enheten.
r) Dytt aldri matvarer gjennom fôringskanalen med hånd eller fingre. Bruk alltid skyveren.
s) Før du starter enheten, sørg for at alle bevegelige deler er godt festet i basen.
t) Hold alle deler av apparatet og tilbehør som kommer i kontakt med mat rene. Rengjør alle deler av apparatet grundig før hver bruk.
u) Ikke bruk løsemidler, benzen eller alkohol for å rengjøre maskinen.

OBS! Til tross for apparatets sikre utforming og beskyttelsesfunksjoner, og til tross for bruk av ekstra elementer som beskytter operatøren, er det fortsatt en liten risiko for ulykker eller skader ved bruk av apparatet. Vær på vakt og bruk sunn fornuft når du bruker enheten.

3. Retningslinjer for bruk

Produktet er beregnet for å skille juice fra tomatmasse.
Brukeren er ansvarlig for skader som oppstår som følge av utilsiktet bruk av apparatet.

3.1. Beskrivelse av enheten

RCSQ-01E



RCSQ-02E



1 - Tomattank
2 - Innløpsrør
3 - Utløp for tomatmasse
4 - Juiceutløpsrenne
5 - Hovedbryter
6 - Motor

3.2. Klargjøring for bruk

PLASSERING AV APPARATET

Omgivelsestemperaturen må ikke være høyere enn 40 °C, og den relative luftfuktigheten bør være under 85 %. Sørg for god ventilasjon i rommet der apparatet brukes. Det bør være minst 10 cm avstand mellom hver side av enheten og veggen eller andre gjenstander. Apparatet skal alltid brukes når det er plassert på et jevnt, stabilt, rent, brannsikkert og tørt underlag, og det skal være utilgjengelig for barn og personer med begrensede mentale og sensoriske funksjoner. Plasser enheten slik at du alltid har tilgang til støpselet. Strømledningen som er koblet til apparatet, må være forskriftsmessig jordet og stemme overens med de tekniske opplysningene på produktetiketten.

Maskinen må rengjøres grundig før første gangs bruk. Vær spesielt oppmerksom på rengjøring av deler som kommer i direkte kontakt med mat.

3.3. Bruk av enheten

⚠ **Vennligst merk! maksimal driftstid (uten avbrudd) er 15 minutter. La enheten avkjøles i 5 minutter før videre bruk.**

Viktige sikkerhetsinstruksjoner:

1. Slå av før du kobler fra: Sørg alltid for at enheten er slått av før du trekker ut strømledningen. Hvis du ved et uhell kobler fra enheten mens den fortsatt er på, vent i minst 10 sekunder før du kobler til strømmen igjen for å forhindre potensiell skade.
2. Ubetjent enhet: La aldri enheten være uten tilsyn mens den er koblet til strømkilden. For å ivareta sikkerheten, koble alltid strømledningen fra stikkontakten i følgende situasjoner:

- Hvis enheten ikke skal brukes.
- Før du flytter enheten til et annet sted.
- Før du fjerner eller installerer komponenter.
- Ved rengjøring av enheten.

Ved å følge disse retningslinjene bidrar du til å sikre din sikkerhet og forlenge enhetens levetid.

3.4. Rengjøring og vedlikehold

a) Trekk ut støpselet og la apparatet avkjøles helt før hver rengjøring, justering eller utskifting av tilbehør, eller hvis apparatet ikke er i bruk. Vent til de roterende elementene stopper.
b) Bruk kun ikke-etsende rengjøringsmidler til å rengjøre overflaten.
c) Bruk kun milde, næringsmiddelgodkjente vaskemidler til å vaske enheten.
d) Etter rengjøring må alle deler av apparatet tørkes helt før det tas i bruk igjen.
e) Oppbevar enheten på et tørt og kjølig sted, uten fuktighet og direkte sollys.
f) Apparatet må ikke sprayes med vannstråle eller senkes ned i vann.
g) Ikke la vann trenge inn i apparatet gjennom ventilasjonsåpningene i apparathuset.
h) Bruk en myk, fuktig klut til rengjøring.
i) Etter bruk må maskinen rengjøres grundig for å hindre dannelse av bakterier.
j) Vi anbefaler at girene, pakningen og sylinderinnsiden fuktes lett med matolje etter hver rengjøring.

KASSERING AV BRUKTE ENHETER:
Apparatet må ikke kastes i det kommunale avfallssystemet. Lever den til et gjenvinnings- og innsamlingssted for elektriske apparater. Kontroller symbolet på produktet, bruksanvisningen og emballasjen. Plasten som brukes til å konstruere enheten, kan resirkuleres i henhold til merkingen. Når du velger å resirkulere, gir du et viktig bidrag til å beskytte miljøet.
Kontakt lokale myndigheter for informasjon om ditt lokale gjenvinningsanlegg.

monterings tegning

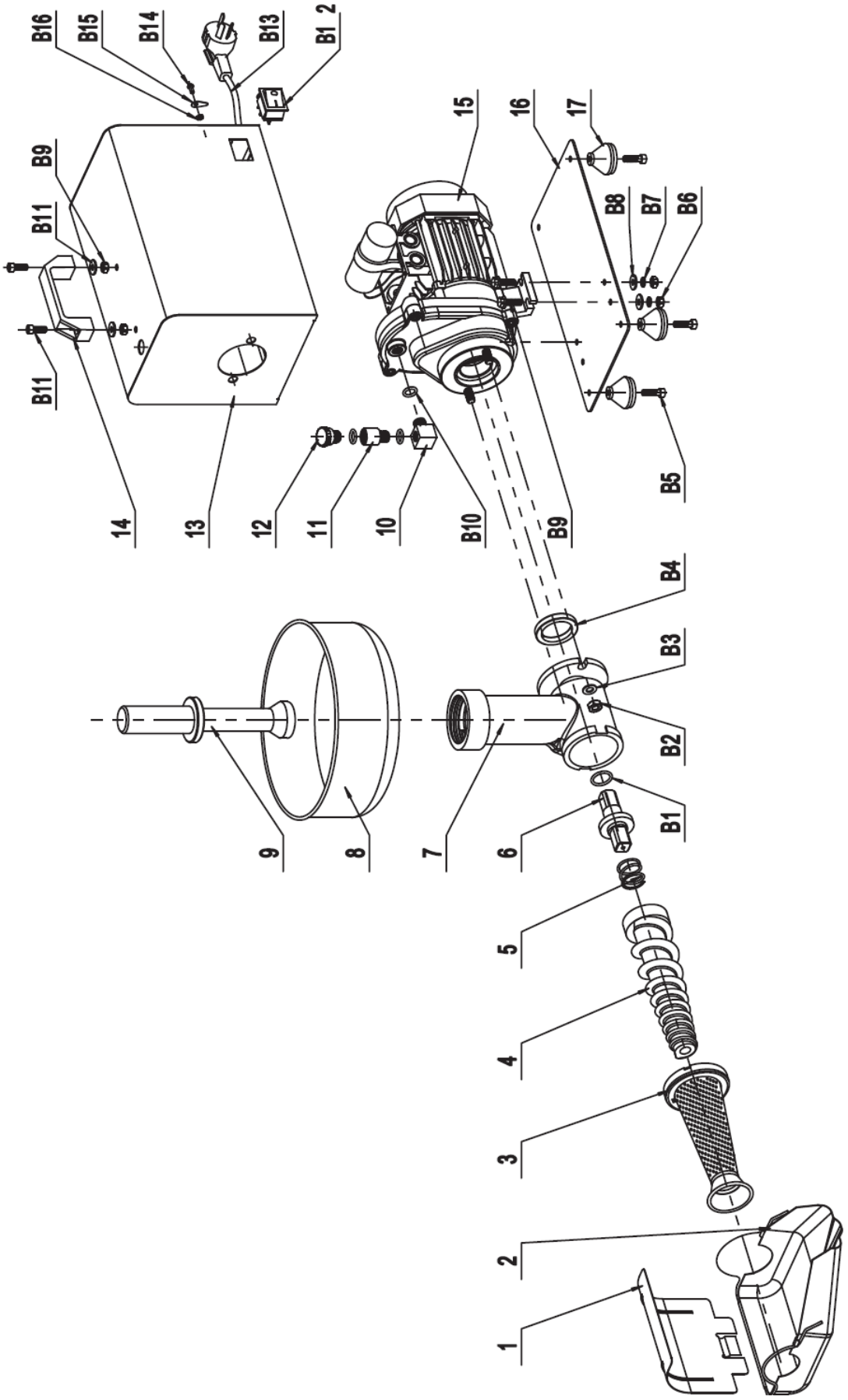

Liste over deler

Antall	Beskrivelse	Antall	Nummer	Beskrivelse	Antall
1	Trough Brace	1	B1	O-ring	1
2	Trau	1	B2	Sekskantmutter M8	2
3	Filter	1	B3	Flat skive 8	2
4	Skrumater	1	B4	Oljepakning	1
5	Drive Spring	1	B5	Sekskantskrue	4
6	Drivaksel	1	B6	Sekskantmutter M6	4
7	Kanne	1	B7	Standard fjærskive	4
8	Trakt	1	B8	Flat skive 6	6
9	Støt	1	B9	Sekskantbolt med flens	4
10	Kobling	1	B10	0 Ring	3
11	Kobling 2	1	B11	Sekskantskrue	6
12	Oljehullsbolt	1	B12	Bytte om	1
13	Motordeksel	1	B13	Høyspentlinje	1
14	Firkantet håndtak	1	B14	Sekskantskrue M14x10	1
15	Girkassemontering	1	B15	Kort	1
16	Bunnpanel	1	B16	Sekskantmutter M4	1
17	Gummi føtter	4			

För din bekvämlighet har denna bruksanvisning översatts med hjälp av maskinöversättning. Rimliga ansträngningar har gjorts för att tillhandahålla en korrekt översättning, men ingen automatiserad översättning är perfekt och är inte heller avsedd att ersätta mänskliga översättare. Den officiella bruksanvisningen är den engelska versionen. Eventuella avvikelser eller skillnader som kan ha uppstått i översättningen är inte bindande och har ingen rättslig verkan för efterlevnads- eller verkställighetsändamål. Om det uppstår frågor om huruvida informationen i användarhandboken är korrekt, hänvisar vi till den engelska versionen av innehållet, som är den officiella versionen.

Tekniska data

Parameterbeskrivning	Parametervärde	
Produktnamn	Tomatpressare	
Modell	RCSQ-01E	RCSQ-02E
Nominell spänning [V~] / frekvens [Hz]	230 / 50	
Nominell effekt [W]	450	450
Inloppsstorlek [mm]	44	44
Skivans rotationshastighet [rpm]	80	80
Mått [cm]	50 x 22,5 x 35	52 x 26 x 34
Vikt [kg]	8,7	10

1. Allmän beskrivning

Bruksanvisningen är avsedd att underlätta en säker och problemfri användning av apparaten. Produkten är konstruerad och tillverkad i enlighet med strikta tekniska riktlinjer, med hjälp av modern teknik och komponenter. Dessutom har den tilverkats i enlighet med de mest noggranna kvalitetsstandarderna.

ANVÄND INTE APPARATEN OM DU INTE HAR LÄST IGENOM OCH FÖRSTÅTT DENNA BRUKSANVISNING.

För att öka apparatens livslängd och säkerställa en problemfri drift ska du använda den i enlighet med denna bruksanvisning och regelbundet utföra underhållsåtgärder. De tekniska data och specifikationer som anges i denna bruksanvisning är aktuella. Tillverkaren förbehåller sig rätten att göra ändringar i samband med kvalitetsförbättringar. Med beaktande av tekniska framsteg och möjligheten att begränsa buller har apparaten designats och byggts så att risken för bulleremission minskas till lägsta möjliga nivå.

Förklaring av symbolerna

Produkten uppfyller de relevanta säkerhetsstandarderna.



Läs instruktionerna före användning.



Produkten måste återvinnas.



VARNING! eller **FÖRSIKTIGHET!** eller **KOM IHÅG!** Tillämpas på den givna situationen. (allmän varningssymbol)



UPPMÄRKSAMHET! Varning för elektrisk stöt!



OBS! Risk för att handen kläms!



Använd endast inomhus.



OBSERVERA! Illustrationerna i denna bruksanvisning är endast avsedda som referens och vissa detaljer kan skilja sig från den faktiska produkten.

2. Användningssäkerhet



OBS! Läs alla säkerhetsvarningar och alla instruktioner. Om varningarna och instruktionerna inte följs kan det leda till elektriska stötar, brand och/eller allvarliga personskador eller till och med dödsfall.

Termerna "apparaten" eller "produkten" används i varningarna och instruktionerna för att hänvisa till: Tomatpress

2.1. Elsäkerhet

a) Stickproppen måste passa i eluttaget. Modifiera aldrig stickproppen på något sätt. Användade av originalstickpropp och passande vägguttag minskar risken för elektriska stötar.
b) Undvik att röra vid jordade element som rör, värmeelement, pannor och kylskåp. Det finns en ökad risk för elektriska stötar om den jordade apparaten utsätts för regn, kommer i direkt kontakt med en våt yta eller används i en fuktig miljö. Vatten som tränger in i apparaten ökar risken för skador på apparaten och för elektriska stötar.
c) Vidrör inte apparaten med våta eller fuktiga händer.
d) Använd kabeln endast för det avsedda ändamålet. Använd den aldrig för att bära apparaten eller för att dra ut stickproppen ur ett uttag. Håll kabeln borta från värmekällor, olja, vassa kanter och rörliga delar. Skadade eller trassliga kablar ökar risken för elektriska stötar.
e) Om det inte går att undvika att använda apparaten i en fuktig miljö bör en jordfelsbrytare (JFB) användas. Användning av en jordfelsbrytare (JFB) minskar risken för elektriska stötar.
f) Använd inte apparaten om strömsladden är skadad eller visar tydliga tecken på slitage. En skadad strömkabel ska bytas ut av en behörig elektriker eller tillverkarens servicecenter.
g) För att undvika elektriska stötar, sänk inte ner sladden, stickproppen eller apparaten i vatten eller andra vätskor. Använd inte apparaten på våta ytor.
h) OBS! LIVSFARA! Vid rengöring får apparaten aldrig sänkas i vatten eller andra vätskor.
i) Använd inte i mycket fuktiga miljöer eller i närheten av vattentankar.
j) Förhindra att apparaten blir våt. Risk för elektrisk stöt!

2.2. Säkerhet på arbetsplatsen

a) Se till att arbetsplatsen är ren och väl upplyst. En stökig eller dåligt upplyst arbetsplats kan leda till olyckor. Försök att tänka i förväg, var försiktig, uppmärksam på vad som händer och använd sunt förnuft när du arbetar med apparaten.

b) Använd inte apparaten i en potentiellt explosiv miljö, t.ex. i närheten av brandfarliga vätskor, gaser eller damm.
c) Om det finns några tvivel om enhetens korrekta funktion, kontakta tillverkarens supporttjänst.
d) Endast tillverkarens serviceställe får reparera enheten. Försök inte reparera självständigt!
e) I händelse av brand, använd en brandsläckare med pulver eller koldioxid (CO2) (en avsedd för användning på strömförande elektriska apparater) för att släcka den.
f) Barn eller obehöriga personer får inte vistas på en arbetsplats.
g) Förvara denna bruksanvisning så att den finns tillgänglig för framtida bruk/information. Om apparaten överlåts till en tredje part måste bruksanvisningen överlåtas tillsammans med apparaten.
h) Förvara förpackningselement och små monteringsdelar på en plats som inte är tillgänglig för barn. i) Håll enheten borta från barn och djur.

Kom ihåg! Skydda barn och andra personer som befinner sig i närheten när du använder apparaten.

2.3. Personlig säkerhet

a) Använd inte apparaten om du är trött, sjuk eller påverkad av alkohol, narkotika eller mediciner som kan försämra förmågan att använda apparaten avsevärt.
b) Enheten är inte konstruerad för att hanteras av personer (inklusive barn) med begränsade mentala och sensoriska funktioner eller personer som saknar relevant erfarenhet och/eller kunskap om de inte övervakas av en person som ansvarar för deras säkerhet eller de har fått instruktioner om hur man använder enheten. enhet.
c) Använd sunt förnuft och var uppmärksam när du arbetar med apparaten. Tillfällig brist på koncentration vid användning av apparaten kan leda till allvarliga personskador.
d) För att förhindra att apparaten sätts på av misstag, se till att brytaren är i det avstängda läget OFF innan du ansluter apparaten till en strömkälla.
e) Bär inte löst sittande kläder eller smycken. Håll hår, kläder och handskar borta från rörliga delar. Lösa kläder, smycken eller långt hår kan fastna i rörliga delar.
f) Apparaten är inte en leksak. Barn måste övervakas för att säkerställa att de inte leker med enheten. lek inte med enheten.
g) Stoppa inte in händerna eller andra föremål i apparaten medan den används!

2.4. Säker användning av apparaten

a) Använd inte enheten om ON/OFF-knappen inte fungerar korrekt (slår inte på och av enheten). Enheter som inte kan slås på och av med ON/OFF-knappen är farliga, bör inte användas och måste repareras.
b) Koppla bort apparaten från strömförsörjningen innan justering, rengöring och underhåll påbörjas. En sådan förebyggande åtgärd minskar risken för oavsiktlig aktivering.
c) Förvara apparaten på en säker plats när den inte används, så att den är utom räckhåll för barn och personer som inte är bekanta med apparaten och som inte har läst bruksanvisningen. Apparaten kan vara farlig för oerfarna användare.
d) Håll apparaten i perfekt tekniskt skick. Kontrollera före varje användning efter allmänna skador och särskilt efter spruckna delar eller element och för andra tillstånd som kan påverka enhetens säker användning. Om du upptäcker skador ska du lämna in apparaten för reparation innan användning.
e) Förvara apparaten utom räckhåll för barn.
f) Reparation eller underhåll av apparaten skall utföras av kvalificerade personer och endast med originalreservdelar. Detta säkerställer en säker användning.
g) För att säkerställa apparatens driftsäkerhet får fabriksmonterade skydd inte avlägsnas och skruvar inte lossas.
h) Undvik situationer där apparaten slutar att fungera under användning på grund av för hög belastning. Detta kan leda till en överhettning av driftelementen och skador på apparaten.
i) Rör inte vid ledade delar eller tillbehör om inte apparaten har kopplats bort från strömkällan.
j) Apparaten får inte flyttas, justeras eller roteras under arbetets gång.
k) Lämna inte apparaten utan uppsikt när den används.
l) Rengör apparaten regelbundet för att förhindra att tuffa smutsavlagringar fastnar.

m) Enheten är inte en leksak. Rengöring och underhåll får inte utföras av barn utan övervakning av en vuxen person.
n) Ha inte igång apparaten när den är tom.
o) Det är förbjudet att göra ingrepp i apparatens konstruktion för att ändra dess parametrar eller konstruktion.
p) Håll apparaten borta från eld- och värmekällor.
q) Överbelasta inte apparaten.
r) Tryck aldrig matprodukter genom matningskanalen med hand eller fingrar. Använd alltid pushern.
s) Innan du startar enheten, se till att alla rörliga delar är ordentligt fastsatta i sina baser.
t) Håll alla delar av apparaten och tillbehör som kommer i kontakt med mat rena. Rengör alla delar av apparaten noggrant före varje användning.
u) Använd inte lösningsmedel, bensen eller alkohol för att rengöra maskinen.

OBS! Trots den säkra konstruktionen av apparaten och dess skyddsfunktioner, och trots användningen av ytterligare element som skyddar användaren, finns det fortfarande en liten risk för olycka eller skada vid användning av apparaten. Var hela tiden uppmärksam och använd sunt förnuft när du använder apparaten.

3. Riktlinjer för användning

Produkten är avsedd för att separera juice från tomatmassa.
Användaren är ansvarig för alla skador som uppstår till följd av icke avsedd användning av apparaten.

3.1. Beskrivning av apparaten

RCSQ-01E

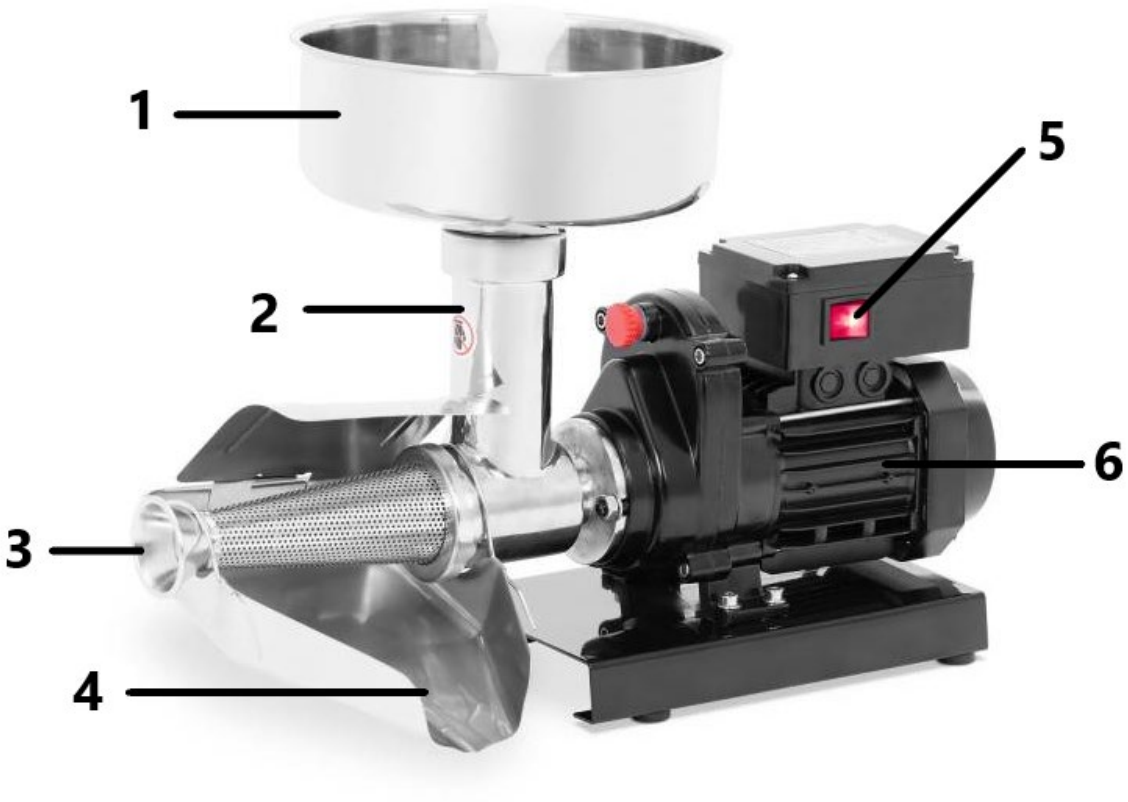

RCSQ-02E



1 - Tomat tank
2 - Insugningsrör
3 - Utlopp för tomatkött
4 - Juiceutloppsrör
5 - Huvudbrytare
6 - Motor

3.2. Förberedelser för användning

APPARATENS PLACERING

Omgivningstemperaturen får inte överstiga 40°C och den relativa luftfuktigheten bör vara lägre än 85%. Se till att det finns god ventilation i rummet där apparaten används. Det ska vara minst 10 cm mellan varje sida av apparaten och väggen eller andra föremål. Apparaten ska alltid användas när den är placerad på en jämn, stabil, ren, brandsäker och torr yta, och vara utom räckhåll för barn och personer med begränsade mentala och sensoriska funktioner. Placera apparaten så att du alltid har tillgång till stickproppen. Elkabeln som ansluts till apparaten måste vara ordentligt jordad och motsvara de tekniska uppgifterna på produktetiketten.

Maskinen måste rengöras noggrant före första användningen. Var särskilt uppmärksam på att rengöra de delar som kommer i direkt kontakt med livsmedel.

3.3. Användning av apparaten

⚠ **Vänligen notera! den maximala drifttiden (utan avbrott) är 15 minuter. Låt enheten svalna i 5 minuter innan den används igen.**

Viktiga säkerhets instruktioner:

1. Stänga av innan du kopplar ur: Se alltid till att enheten är avstängd innan du drar ur nätsladden. Om du av misstag kopplar ur enheten medan den fortfarande är på, vänta minst 10 sekunder innan du ansluter strömmen igen för att förhindra eventuell skada.
2. Obevakad enhet: Lämna aldrig enheten utan uppsikt när den är ansluten till strömkällan. För att garantera säkerheten, dra alltid ur nätsladden från eluttaget i följande situationer:

- Om enheten inte kommer att användas.
- Innan du flyttar enheten till en annan plats.
- Innan du tar bort eller installerar komponenter.
- Vid rengöring av enheten.

Genom att följa dessa riktlinjer hjälper du till att garantera din säkerhet och förlänga enhetens livslängd.

3.4. Rengöring och underhåll

a) Dra ut stickproppen och låt apparaten svalna helt före varje rengöring, justering eller byte av tillbehör, eller om apparaten inte används. Vänta tills de roterande elementen stannar.
b) Använd endast icke-korrosiva rengöringsmedel för att rengöra ytan.
c) Använd endast milda, livsmedelssäkra rengöringsmedel för att tvätta apparaten.
d) Efter att apparaten har rengjorts ska alla delar torkats helt innan den används igen.
e) Förvara apparaten på en torr och sval plats som är skyddad mot fukt och direkt solljus.
f) Apparaten får inte sprutas med en vattenstråle eller sänkas ned i vatten.
g) Låt inte vatten tränga in i apparaten genom ventilationsöppningarna i apparatens hölje.
h) Använd en mjuk, fuktig trasa för rengöring.
i) Efter användning måste maskinen rengöras noggrant för att förhindra bildning av bakterier.
j) Vi rekommenderar att växlarna, packningen och cylinderinsidan fuktas lätt med matolja efter varje rengöring.

KASSERING AV ANVÄNDA APPARATER:
Släng inte apparaten i kommunala avfallssystem. Lämna den till en återvinnings- och insamlingsplats för elektriska och elektroniska apparater. Kontrollera symbolen på produkten, bruksanvisningen och förpackningen. Plasterna som använts för att konstruera apparaten kan återvinnas i överensstämmelse med deras märkning. Genom att välja att återvinna gör du en viktig insats för att skydda vår miljö.
Kontakta lokala myndigheter för information om din lokala återvinningsanläggning.

Monteringsritning

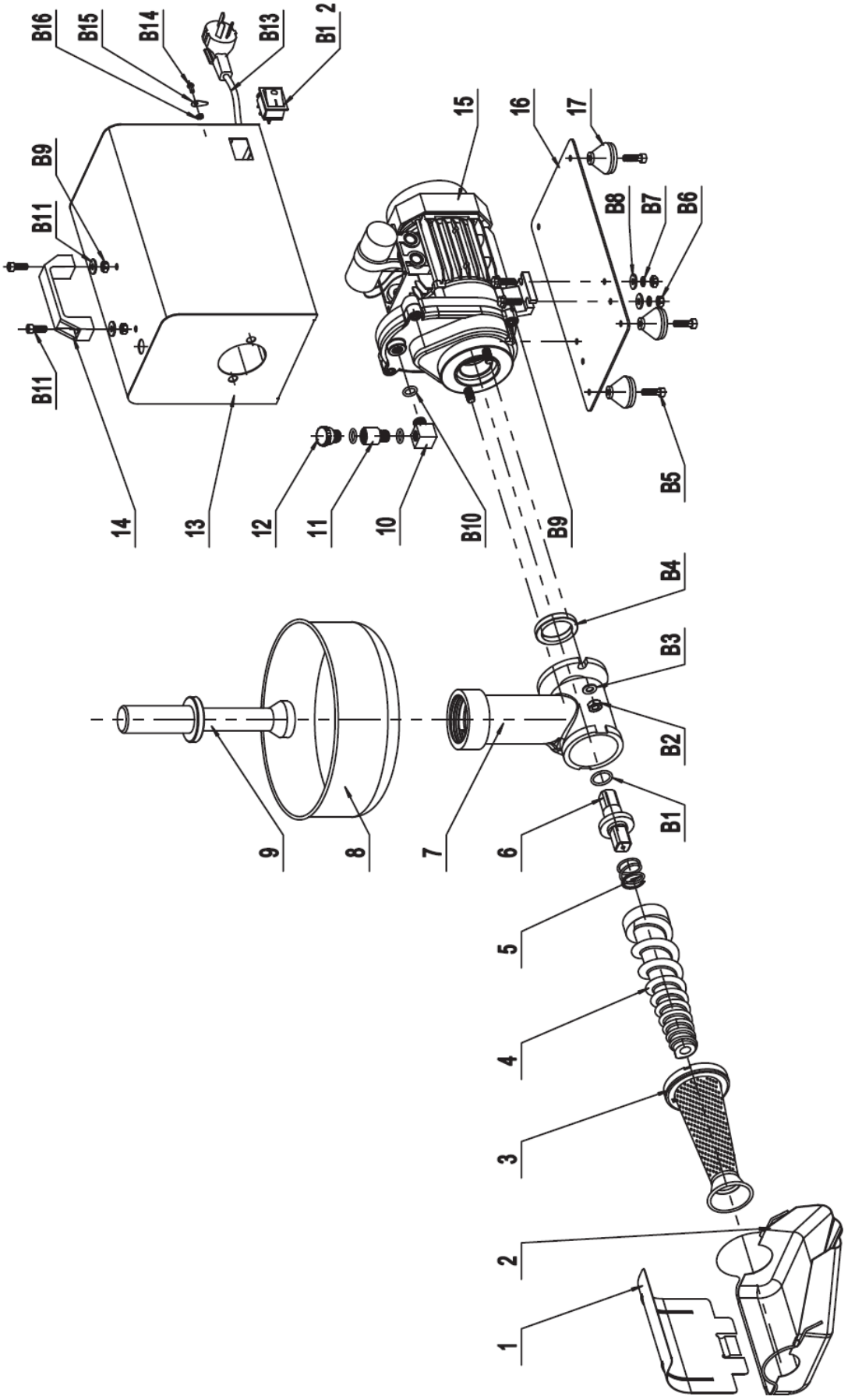

Lista över delar

siffra	Beskrivning	Antal	Nummer	Beskrivning	Antal
1	Trough Brace	1	B1	O-ring	1
2	Tråg	1	B2	Sexkantsmutter M8	2
3	Filter	1	B3	Platt bricka 8	2
4	Skruvmatare	1	B4	Oljetätning	1
5	Drive Spring	1	B5	Hexagon skruv	4
6	Drivaxel	1	B6	Sexkantsmutter M6	4
7	Kropp	1	B7	Standard fjäderbricka	4
8	Pip	1	B8	Platt bricka 6	6
9	mortelstöt	1	B9	Sexkantsbult med fläns	4
10	Koppling	1	B10	0 Ring	3
11	Kontakt 2	1	B11	Hexagon skruv	6
12	Oljehålsbult	1	B12	Växla	1
13	Motorkåpa	1	B13	Kraftledning	1
14	Fyrkantigt handtag	1	B14	Sexkantsskruv M14x10	1
15	Växellåda montering	1	B15	Kort	1
16	Bottenpanel	1	B16	Sexkantsmutter M4	1
17	Gummifötter	4			

Este Manual do Utilizador foi traduzido para sua conveniência através de tradução automática. Foram feitos esforços razoáveis para fornecer uma tradução exata; no entanto, nenhuma tradução automática é perfeita nem se destina a substituir os tradutores humanos. O Manual do Utilizador oficial é a versão em inglês. Quaisquer discrepâncias ou diferenças criadas na tradução não são vinculativas e não têm qualquer efeito jurídico para efeitos de cumprimento ou execução. Se surgirem questões relacionadas com a exatidão das informações contidas no Manual do Utilizador, consulte a versão inglesa desses conteúdos, que é a versão oficial.

Dados técnicos

Descrição do parâmetro	Valor do parâmetro	
Nome do produto	Espremedor de tomate	
Modelo	RCSQ-01E	RCSQ-02E
Tensão nominal [V~] / frequência [Hz]	230 / 50	
Potência nominal [W]	450	450
Tamanho da entrada [mm]	44	44
Velocidade de rotação do disco [rpm]	80	80
Dimensões [cm]	50 x 22,5 x 35	52x26x34
Peso [kg]	8,7	10

1. Descrição geral

O manual do utilizador foi concebido para ajudar na utilização segura e sem problemas do dispositivo. O produto é concebido e fabricado de acordo com diretrizes técnicas rigorosas, utilizando tecnologias e componentes de última geração. Além disso, é produzido em conformidade com as mais rigorosas normas de qualidade.

NÃO UTILIZE O DISPOSITIVO SEM TER LIDO E COMPREENDIDO ESTE MANUAL DO UTILIZADOR.

Para aumentar a vida útil do aparelho e garantir um funcionamento sem problemas, utilize-o de acordo com este manual de instruções e efetue regularmente tarefas de manutenção. Os dados técnicos e as especificações contidas neste manual do utilizador estão atualizados. O fabricante reserva-se o direito de efetuar alterações associadas à melhoria da qualidade. O dispositivo foi concebido para reduzir ao mínimo os riscos de emissão de ruído, tendo em conta o progresso tecnológico e as oportunidades de redução do ruído.

Legenda



O produto está em conformidade com as normas de segurança aplicáveis.



Leia as instruções antes de utilizar.



O produto deve ser reciclado.



AVISO! ou **CUIDADO!** ou **LEMBRETE!** Aplicável à situação em causa.
(sinal de aviso geral)



ATENÇÃO! Aviso de choque elétrico!



ATENÇÃO! Perigo de esmagamento das mãos!



Utilizar apenas em espaços interiores.



POR FAVOR, OBSERVE! Os desenhos deste manual servem apenas para fins ilustrativos e, em alguns pormenores, podem diferir do produto real.

2. Segurança de utilização



ATENÇÃO! Ler todas as precauções de segurança e todas as instruções. O não cumprimento dos avisos e instruções pode resultar em choque elétrico, incêndio e/ou ferimentos graves ou mesmo morte.

Os termos "dispositivo" ou "produto" são utilizados nos avisos e instruções para fazer referência a:
Espremedor de tomate

2.1. Segurança elétrica

a) A ficha deve encaixar na tomada. Não alterar a ficha de nenhum modo. A utilização de fichas originais e de tomadas adequadas reduz o risco de choque elétrico.
b) Evitar tocar em elementos ligados à terra, como tubos, aquecedores, caldeiras e frigoríficos. Existe um risco acrescido de choque elétrico se o aparelho ligado à terra for exposto à chuva, entrar em contacto direto com uma superfície molhada ou funcionar num ambiente húmido. A entrada de água no aparelho aumenta o risco de danos no aparelho e de choques elétricos.
c) Não tocar no aparelho com as mãos molhadas ou húmidas.
d) Utilizar o cabo apenas para o fim a que se destina. Nunca o utilize para transportar o aparelho ou para retirar a ficha de uma tomada. Manter o cabo afastado de fontes de calor, óleo, arestas afiadas ou peças móveis. Cabos danificados ou emaranhados aumentam o risco de choque elétrico.
e) Se a utilização do aparelho num ambiente húmido não puder ser evitada, deve ser aplicado um dispositivo de corrente residual (RCD). A utilização de um RCD reduz o risco de choque elétrico.
f) Não utilize o dispositivo se o cabo de alimentação estiver danificado ou apresentar sinais óbvios de desgaste. Um cabo de alimentação danificado deve ser substituído por um eletricista qualificado ou pelo centro de assistência técnica do fabricante.
g) Para evitar choques elétricos, não mergulhe o cabo, a ficha ou o aparelho em água ou outros líquidos. Não utilizar o aparelho em superfícies molhadas.
h) ATENÇÃO! PERIGO DE VIDA! Durante a limpeza, nunca mergulhe o aparelho em água ou noutros líquidos.
i) Não utilizar em ambientes muito húmidos ou na proximidade direta de depósitos de água.
j) Evitar que o aparelho se molhe. Risco de choque elétrico!

2.2. Segurança no local de trabalho

a) Certifique-se de que o local de trabalho está limpo e bem iluminado. Um local de trabalho desarrumado ou mal iluminado pode dar origem a acidentes. Tente pensar no futuro, observar o que se está a passar e usar o bom senso ao trabalhar com o aparelho.
b) Não utilize o aparelho num ambiente potencialmente explosivo, por exemplo, na presença de líquidos, gases ou poeiras inflamáveis.
c) Se houver dúvidas quanto ao correto funcionamento do aparelho, entre em contato com o serviço de suporte do fabricante.
d) Apenas o ponto de assistência do fabricante pode reparar o dispositivo. Não tente nenhum reparo sozinho!
e) Em caso de incêndio, use um extintor de pó ou dióxido de carbono (CO2) (destinado ao uso em dispositivos elétricos energizados) para apagá-lo.
f) É proibida a entrada de crianças ou pessoas não autorizadas nos postos de trabalho.
g) Mantenha este manual disponível para referência futura. Se este aparelho for transmitido a terceiros, o manual deve ser transmitido com ele.
h) Mantenha os elementos da embalagem e pequenas peças de montagem num local não acessível às crianças. i) Mantenha o dispositivo longe do alcance de crianças e animais.



Lembrete! Quando utilizar o aparelho, proteja as crianças e outras pessoas que se encontrem nas proximidades.

2.3. Segurança pessoal

a) Não utilize o aparelho se estiver cansado, doente ou sob a influência de álcool, estupefacientes ou medicamentos que possam afetar significativamente a capacidade de utilizar o aparelho.
b) O dispositivo não foi projetado para ser manuseado por pessoas (incluindo crianças) com funções mentais e sensoriais limitadas ou pessoas sem experiência e/ou conhecimento relevante, a menos que sejam supervisionadas por uma pessoa responsável pela sua segurança ou que tenham recebido instruções sobre como operar o dispositivo.
c) Ao trabalhar com o dispositivo, use o bom senso e mantenha-se alerta. A perda temporária de concentração durante a utilização do aparelho pode provocar ferimentos graves.
d) Para evitar que o aparelho se ligue acidentalmente, certifique-se de que o interruptor está na posição OFF (desligado) antes de o ligar a uma fonte de alimentação.
e) Não usar roupas largas ou jóias. Manter o cabelo, a roupa e as luvas afastados das peças em movimento. O vestuário largo, as jóias ou o cabelo comprido podem ficar presos nas peças em movimento.
f) O dispositivo não é um brinquedo. As crianças devem ser supervisionadas para garantir que não brinquem com o dispositivo. não brinque com o dispositivo.
g) Não colocar as mãos ou outros objetos no interior do aparelho enquanto este estiver a ser utilizado!

2.4. Utilização segura do dispositivo

a) Não utilize o dispositivo se o interruptor ON/OFF não funcionar corretamente (não liga e desliga o dispositivo). Os dispositivos que não podem ser ligados e desligados através do interruptor ON/OFF são perigosos, não devem ser operados e devem ser reparados.
b) Desligar o aparelho da alimentação elétrica antes de iniciar a regulação, a limpeza e a manutenção. Esta medida preventiva reduz o risco de ativação acidental.
c) Quando não estiver a ser utilizado, guarde-o num local seguro, longe do alcance de crianças e de pessoas não familiarizadas com o dispositivo e que não tenham lido o manual do utilizador. O aparelho pode constituir um perigo nas mãos de utilizadores inexperientes.
d) Manter o aparelho em perfeitas condições técnicas. Antes de cada utilização, verifique se há danos gerais e, especialmente, se há peças ou elementos rachados e quaisquer outras condições que possam afetar a operação segura do dispositivo. Se forem detetados danos, entregar o aparelho para reparação antes de o utilizar.
e) Manter o aparelho fora do alcance das crianças.

f) A reparação ou manutenção do aparelho deve ser efetuada por pessoal qualificado, utilizando apenas peças sobressalentes originais. Isto garantirá uma utilização segura.
g) Para garantir a integridade operacional do dispositivo, não remova as proteções montadas na fábrica e não desaperte nenhum parafuso.
h) Evite situações em que o dispositivo deixe de funcionar durante a utilização devido a uma carga excessiva. Isto pode provocar o sobreaquecimento dos elementos de acionamento e danificar o aparelho.
i) Não tocar nas peças articuladas ou nos acessórios, exceto se o aparelho tiver sido desligado da fonte de alimentação.
j) Não deslocar, ajustar ou rodar o aparelho durante o trabalho.
k) Não deixar o aparelho sem vigilância enquanto estiver a ser utilizado.
l) Limpe o aparelho regularmente para evitar a acumulação de sujidade persistente.
m) O dispositivo não é um brinquedo. A limpeza e a manutenção não podem ser efetuadas por crianças sem a supervisão de um adulto.
n) Não colocar o aparelho em funcionamento quando estiver vazio.
o) É proibido interferir na estrutura do dispositivo para alterar os seus parâmetros ou a sua construção.
p) Manter o aparelho afastado de fontes de fogo e calor.
q) Não sobrecarregar o aparelho.
r) Nunca empurre produtos alimentares através do canal de alimentação com as mãos ou os dedos. Utilize sempre o empurrador.
s) Antes de ligar o aparelho, certifique-se de que todas as peças móveis estejam firmemente fixadas em suas bases.
t) Mantenha limpas todas as partes do aparelho e acessórios que entram em contato com os alimentos. Limpe completamente todas as peças do aparelho antes de cada utilização.
u) Não use solventes, benzeno ou álcool para limpar a máquina.

ATENÇÃO! Apesar da conceção segura do aparelho e das suas características de proteção, e apesar da utilização de elementos adicionais que protegem o operador, existe ainda um ligeiro risco de acidente ou lesão durante a utilização do aparelho. Mantenha-se alerta e use o bom senso quando utilizar o dispositivo.

3. Orientações de utilização

O produto destina-se à separação do suco da polpa de tomate.
O utilizador é responsável por quaisquer danos resultantes de uma utilização não intencional do dispositivo.

3.1. Descrição do dispositivo

RCSQ-01E



RCSQ-02E



1 - Tanque de tomate
2 - Tubo de entrada
3 - Saída de polpa de tomate
4 - Calha de saída de suco
5 - Interruptor principal

6 - Motor

3.2. Preparação para utilização

LOCALIZAÇÃO DO APARELHO

A temperatura do ambiente não deve ser superior a 40°C e a humidade relativa deve ser inferior a 85%. Assegurar uma boa ventilação na sala onde o aparelho está a ser utilizado. Deve haver uma distância mínima de 10 cm entre cada lado do aparelho e a parede ou outros objetos. O aparelho deve ser sempre utilizado numa superfície plana, estável, limpa, à prova de fogo e seca, e deve estar fora do alcance de crianças e de pessoas com funções mentais e sensoriais limitadas. Posicione o aparelho de forma a ter sempre acesso à ficha de alimentação. O cabo de alimentação ligado ao aparelho deve estar corretamente ligado à terra e corresponder aos dados técnicos indicados na etiqueta do produto.

A máquina deve ser cuidadosamente limpa antes da primeira utilização. Preste especial atenção à limpeza das peças que entram em contacto direto com os alimentos.

3.3. Utilização do dispositivo

Observe! o tempo máximo de operação (sem interrupção) é de 15 minutos. Deixe a unidade esfriar por 5 minutos antes de continuar a usá-la.

Importantes instruções de segurança:

1. Desligar antes de desconectar: Certifique-se sempre de que a unidade esteja desligada antes de desconectar o cabo de alimentação. Se você acidentalmente desconectar a unidade enquanto ela ainda estiver ligada, espere pelo menos 10 segundos antes de reconectar a energia para evitar possíveis danos.
2. Unidade autônoma: Nunca deixe a unidade sem supervisão enquanto ela estiver conectada à fonte de alimentação. Para garantir a segurança, sempre desconecte o cabo de alimentação da tomada elétrica nas seguintes situações:
    - Se a unidade não estiver em uso.
    - Antes de mover a unidade para um local diferente.
    - Antes de remover ou instalar componentes.
    - Ao limpar a unidade.

Ao seguir estas orientações, você ajuda a garantir sua segurança e prolongar a vida útil da unidade.

3.4. Limpeza e manutenção

a) Desligue a ficha de alimentação e deixe o aparelho arrefecer completamente antes de cada limpeza, ajuste ou substituição de acessórios, ou se o aparelho não estiver a ser utilizado. Esperar que os elementos rotativos parem.
b) Utilizar apenas produtos de limpeza não corrosivos para limpar a superfície.
c) Utilize apenas detergentes suaves e seguros para alimentos para lavar o aparelho.
d) Depois de limpar o aparelho, todas as peças devem ser completamente secas antes de o voltar a utilizar.
e) Guarde a unidade num local seco e fresco, sem humidade e sem exposição direta à luz solar.
f) Não pulverizar o aparelho com um jacto de água nem o submergir em água.
g) Não permita que a água entre no dispositivo através de aberturas na caixa do dispositivo.
h) Utilizar um pano macio e húmido para a limpeza.
i) Após o uso, a máquina deve ser bem limpa para evitar a formação de bactérias.
j) Recomendamos que as engrenagens, a junta e o interior do cilindro sejam levemente umedecidos com óleo de cozinha após cada limpeza.

ELIMINAÇÃO DE DISPOSITIVOS USADOS:

Não eliminar este aparelho nos sistemas de resíduos urbanos. Entregue-o a um ponto de reciclagem e recolha de aparelhos elétricos e eletrodomésticos. Verificar o símbolo no produto, no manual de instruções e na embalagem. Os plásticos utilizados para construir o dispositivo podem ser reciclados de acordo com as suas marcações. Ao optar por reciclar, está a dar um contributo significativo para a proteção do nosso ambiente.
Contactar as autoridades locais para obter informações sobre as instalações de reciclagem locais.

desenho de montagem

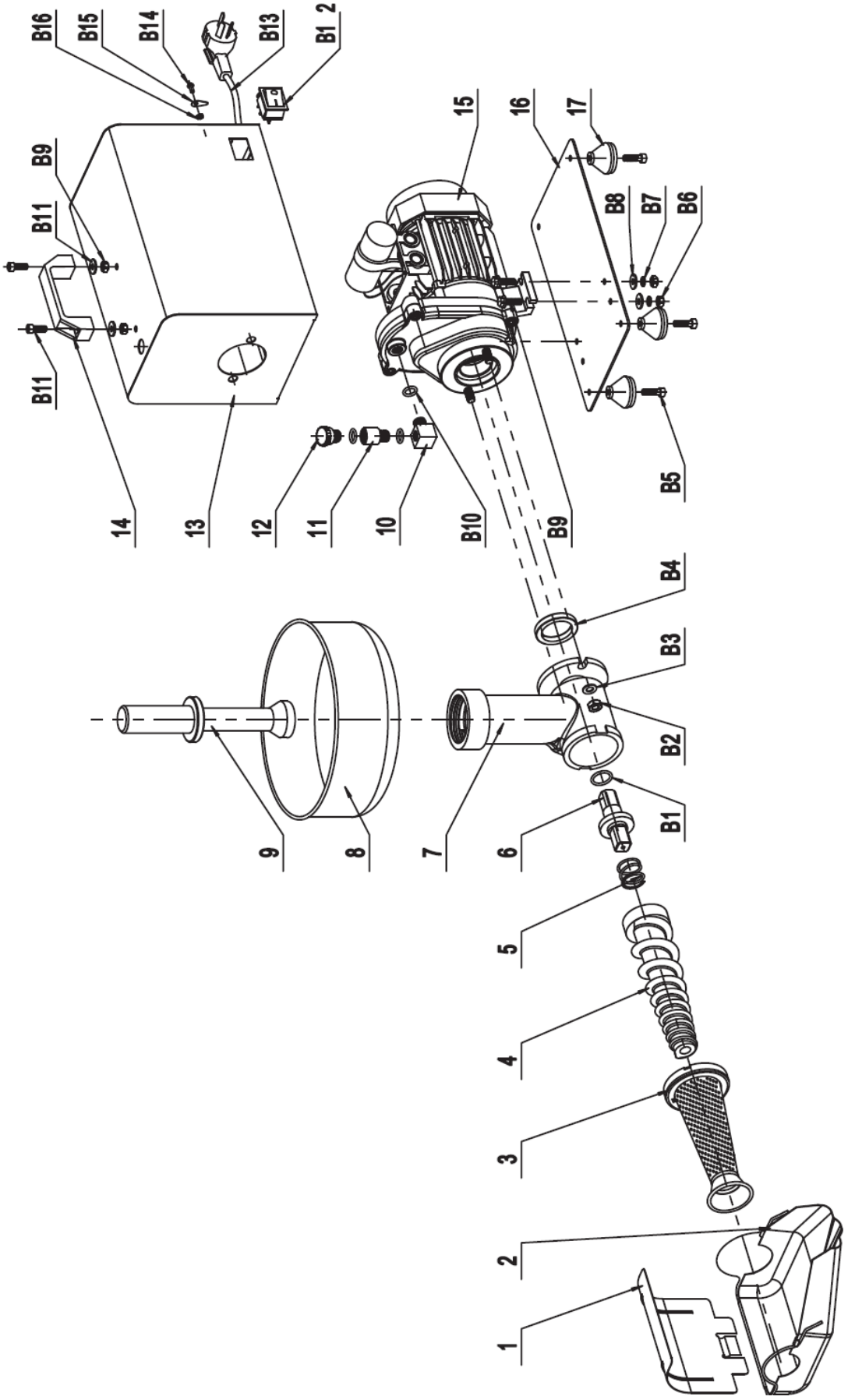

Lista de peças

Número	Descrição	Quantidade	Número	Descrição	Quantidade
1	Cinta de calha	1	B1	Anel-O	1
2	Calha	1	B2	Porca sextavada M8	2
3	Filtro	1	B3	Arruela plana 8	2
4	Alimentador de parafuso	1	B4	Selo de óleo	1
5	Mola de acionamento	1	B5	Parafuso hexagonal	4
6	Eixo de transmissão	1	B6	Porca sextavada M6	4
7	Corpo	1	B7	Arruela de pressão padrão	4
8	Bico	1	B8	Arruela plana 6	6
9	Pilão	1	B9	Parafuso hexagonal com	4
10	Conectores	1	B10	0 Anel	3
11	Conector2	1	B11	Parafuso hexagonal	6
12	Parafuso de furo de óleo	1	B12	Trocar	1
13	Tampa do motor	1	B13	Linha de energia	1
14	Alça quadrada	1	B14	Parafuso sextavado M14x10	1
15	Conjunto da caixa de	1	B15	Cartão	1
16	Painel inferior	1	B16	Porca sextavada M4	1
17	Pés de borracha	4			

Táto používateľská príručka bola preložená pomocou strojového prekladu. Vynaložili sme primeranú snahu o poskytnutie presného prekladu, avšak žiadny automatický preklad nie je dokonalý a nemá nahradiť ľudských prekladateľov. Oficiálna používateľská príručka je v anglickom jazyku. Akékoľvek nezrovnalosti alebo rozdiely, ku ktorým došlo v procese prekladu, nie sú záväzné a nemajú žiadny právny účinok na účely dodržiavania alebo presadzovania predpisov. Ak máte akékoľvek otázky týkajúce sa presnosti informácií obsiahnutých v používateľskej príručke, pozrite si jej anglickú verziu, ktorá predstavuje oficiálnu verziu.

Technické údaje

Popis parametra	Hodnota parametra	
Názov produktu	Lis na paradajky	
Model	RCSQ-01E	RCSQ-02E
Menovité napätie [V~]/frekvencia [Hz]	230 / 50	
Menovitý výkon [W]	450	450
Veľkosť vstupu [mm]	44	44
Rýchlosť otáčania disku [ot./min]	80	80
Rozmery [cm]	50 x 22,5 x 35	52 x 26 x 34
Hmotnosť [kg]	8,7	10

1. Všeobecný popis

Používateľská príručka je vytvorená s cieľom zaistiť bezpečné a bezproblémové používanie zariadenia. Produkt je navrhnutý a vyrobený v súlade s prísnymi technickými smernicami s použitím najmodernejších technológií a komponentov. Okrem toho sa vyrába v súlade s najprísnejšími kvalitatívnymi normami.

NEPOUŽÍVAJTE ZARIADENIE, POKIAĽ STE SI DÔKLADNE NEPREČÍTALI TÚTO POUŽÍVATEĽSKÚ PRÍRUČKU A NEPOROZUMELI JEJ.

Aby ste predĺžili životnosť výrobku a zaistili jeho bezproblémovú prevádzku, používajte ho v súlade s touto používateľskou príručkou a pravidelne vykonávajte údržbu. Technické údaje a špecifikácie uvedené v tejto používateľskej príručke sú aktuálne. Výrobca si vyhradzuje právo na zmeny súvisiace s vylepšením kvality. Zariadenie je navrhnuté tak, aby sa riziká emisií hluku znížili na minimum, pričom sa zohľadňuje technologický pokrok a možnosti zníženia hluku.

Legenda

Výrobok spĺňa príslušné bezpečnostné normy.



Pred použitím si prečítajte pokyny.



Výrobok sa musí recyklovať.



VAROVANIE! alebo **POZOR!** alebo **UPOZORNENIE!** Platí pre danú situáciu.
(všeobecné výstražné znamenie)



POZOR! Nebezpečenstvo úrazu elektrickým prúdom!



POZOR! Nebezpečenstvo pomliaždenia rúk!



Používajte iba v interiéri.



UPOZORNENIE! Nákresy v tejto príručke slúžia len na ilustráciu a niektoré detaily sa môžu líšiť od skutočného výrobku.

2. Bezpečnosť pri používaní



POZOR! Prečítajte si všetky bezpečnostné upozornenia a všetky pokyny. Nedodržanie upozornení a pokynov môže mať za následok úraz elektrickým prúdom, požiar a/alebo vážne zranenie alebo dokonca smrť.

Pojmy "zariadenie" alebo "produkt" sa vo varovaniach a pokynoch používajú na označenie:
Lis na paradajky

2.1. Elektrická bezpečnosť

a) Zástrčka musí pasovať do zásuvky. Zástrčku nijako neupravujte. Používanie originálnych zástrčiek a kompatibilných zásuviek znižuje riziko úrazu elektrickým prúdom.
b) Nedotýkajte sa uzemnených prvkov, ako sú potrubia, ohrievače, kotly a chladničky. Ak je uzemnené zariadenie vystavené dažďu, prichádza do priameho kontaktu s mokrým povrchom alebo sa používa vo vlhkom prostredí, hrozí zvýšené riziko úrazu elektrickým prúdom. Vniknutie vody do zariadenia zvyšuje riziko jeho poškodenia a úrazu elektrickým prúdom.
c) Nedotýkajte sa zariadenia mokrými alebo vlhkými rukami.
d) Kábel používajte len na určené účely. Nikdy ho nepoužívajte na prenášanie zariadenia ani na vytiahnutie zástrčky zo zásuvky. Kábel uchovávajte mimo dosahu zdrojov tepla, oleja, ostrých hrán alebo pohyblivých častí. Poškodené alebo zamotané káble zvyšujú riziko úrazu elektrickým prúdom.
e) Ak sa nedá zabrániť používaniu zariadenia vo vlhkom prostredí, je potrebné použiť prúdový chránič (RCD). Použitie prúdového chrániča znižuje riziko úrazu elektrickým prúdom.
f) Ak je napájací kábel poškodený alebo vykazuje zjavné známky opotrebovania, zariadenie nepoužívajte. Poškodený napájací kábel by mal vymeniť kvalifikovaný elektrikár alebo servisné stredisko výrobcu.
g) Aby ste predišli úrazu elektrickým prúdom, neponárajte kábel, zástrčku ani zariadenie do vody alebo iných kvapalín. Zariadenie nepoužívajte na mokrých povrchoch.
h) POZOR! OHROZENIE ŽIVOTA! Pri čistení zariadenie nikdy neponárajte do vody ani iných tekutín.
i) Nepoužívajte zariadenie vo veľmi vlhkom prostredí alebo v bezprostrednej blízkosti vodných nádrží.
j) Zabráňte namočeniu zariadenia. Nebezpečenstvo úrazu elektrickým prúdom!

2.2. Bezpečnosť na pracovisku

a) Postarajte sa o to, aby bolo pracovisko čisté a dobre osvetlené. Neporiadok alebo zlé osvetlenie môže viesť k nehodám. Pri práci so zariadením sa snažte myslieť dopredu, sledovať, čo sa deje, a používať zdravý rozum.
b) Zariadenie nepoužívajte v prostredí s nebezpečenstvom výbuchu, napríklad v prítomnosti horľavých kvapalín, plynov alebo prachu.
c) Ak máte pochybnosti o správnom fungovaní zariadenia, obráťte sa na podpornú službu výrobcu.
d) Opravu zariadenia môže vykonávať iba servisné stredisko výrobcu. Nepokúšajte sa samostatne vykonávať opravy!

e) V prípade požiaru použite na uhasenie práškový alebo oxid uhličitý (CO2) hasiaci prístroj (určený na použitie na elektrických zariadeniach pod napätím).
f) Deťom alebo nepovolaným osobám je vstup na pracovisko zakázaný.
g) Túto používateľskú príručku si ponechajte k dispozícii pre budúce použitie. Ak toto zariadenie odovzdáte tretej strane, je potrebné spolu s ním odovzdať aj príručku.
h) Baliace prvky a malé montážne diely uchovávajte na mieste, ktoré nie je dostupné deťom. i) Udržujte prístroj mimo dosahu detí a zvierat.



Upozornenie! Pri používaní zariadenia chráňte deti a ostatné okolostojace osoby.

2.3. Osobná bezpečnosť

a) Zariadenie nepoužívajte, keď ste unavení, chorí alebo pod vplyvom alkoholu, omamných látok alebo liekov, ktoré môžu výrazne zhoršiť schopnosť ovládať ho.
b) So zariadením nie je možné manipulovať osobami (vrátane detí) s obmedzenými duševnými a zmyslovými funkciami alebo osobami bez príslušných skúseností a/alebo znalostí, pokiaľ nie sú pod dozorom osoby zodpovednej za ich bezpečnosť alebo nedostali pokyny na obsluhu zariadenia. zariadenie.
c) Pri práci so zariadením používajte zdravý rozum a buďte ostražití. Dočasná strata koncentrácie počas používania zariadenia môže viesť k vážnym zraneniam.
d) Aby ste zabránili náhodnému zapnutiu zariadenia, pred pripojením k zdroju napájania sa uistite, že vypínač je v polohe OFF.
e) Nenoste voľné oblečenie ani šperky. Udržiavajte vlasy, oblečenie a rukavice mimo dosahu pohyblivých častí. Voľné oblečenie, šperky alebo dlhé vlasy sa môžu zachytiť o pohyblivé časti.
f) Zariadenie nie je hračka. Deti musia byť pod dozorom, aby sa zabezpečilo, že sa so zariadením nebudú hrať. nehrajte sa so zariadením.
g) Počas používania nevkladajte do zariadenia ruky ani iné predmety!

2.4. Bezpečné používanie zariadenia

a) Zariadenie nepoužívajte, ak vypínač nefunguje správne (nezapína a nevypína zariadenie). Zariadenia, ktoré sa nedajú zapnúť a vypnúť pomocou vypínača ON/OFF, sú nebezpečné, nemali by sa používať a musia sa opraviť.
b) Pred začatím nastavovania, čistenia a údržby odpojte zariadenie od elektrickej siete. Takéto preventívne opatrenie znižuje riziko náhodnej aktivácie.
c) Ak sa nepoužíva, uložte ho na bezpečné miesto, mimo dosahu detí a osôb, ktoré nie sú oboznámené so zariadením a neprečítali si návod na obsluhu. Zariadenie môže predstavovať nebezpečenstvo v rukách neskúsených používateľov.
d) Udržujte zariadenie v bezchybnom technickom stave. Pred každým použitím skontrolujte, či nedošlo k celkovému poškodeniu a najmä skontrolujte, či nie sú prasknuté časti alebo prvky a či nie sú iné podmienky, ktoré by mohli ovplyvniť bezpečnú prevádzku zariadenia. Ak zistíte poškodenie, odovzdajte zariadenie pred použitím na opravu.
e) Zariadenie uchovávajte mimo dosahu detí.
f) Opravu alebo údržbu zariadenia by mali vykonávať kvalifikované osoby a používať pri nej iba originálne náhradné diely. Tým sa zaistí bezpečné používanie.
g) Aby sa zabezpečila funkčná integrita zariadenia, neodstraňujte ochranné kryty namontované z výroby a neuvoľňujte žiadne skrutky.
h) Vyhnite sa situáciám, keď zariadenie prestane počas používania fungovať v dôsledku nadmerného zaťaženia. Môže to viesť k prehriatiu prvkov pohonu a poškodeniu zariadenia.
i) Nedotýkajte sa kĺbových častí alebo príslušenstva, pokiaľ zariadenie nebolo odpojené od zdroja napájania.
j) Počas práce zariadením nehýbte, neupravujte ho ani neotáčajte.
k) Počas používania nenechávajte toto zariadenie bez dozoru.
l) Zariadenie pravidelne čistite, aby ste zabránili usadzovaniu odolných nečistôt.
m) Zariadenie nie je hračka. Čistenie a údržbu nesmú vykonávať deti bez dozoru dospelej osoby.

n) Zariadenie nespúšťajte, keď je prázdne.
o) Je zakázané zasahovať do zariadenia s cieľom zmeniť jeho parametre alebo konštrukciu.
p) Zariadenie uchovávajte mimo dosahu zdrojov ohňa a tepla.
q) Zariadenie nepreťažujte.
r) Nikdy nevtláčajte potraviny cez prívodný kanál rukou alebo prstami. Vždy používajte posúvač.
s) Pred spustením zariadenia sa uistite, že všetky pohyblivé časti sú pevne pripevnené vo svojich základniach.
t) Všetky časti spotrebiča a príslušenstvo, ktoré prichádzajú do styku s potravinami, udržiavajte čisté. Pred každým použitím dôkladne vyčistite všetky časti spotrebiča.
u) Na čistenie stroja nepoužívajte rozpúšťadlá, benzén ani alkohol.

POZOR! Napriek bezpečnej konštrukcii zariadenia a jeho ochranným prvkom, ako aj použitiu ďalších prvkov chrániacich obsluhujúcu osobu existuje pri používaní zariadenia mierne riziko nehody alebo poranenia. Pri používaní zariadenia buďte ostražití a používajte zdravý rozum.

3. Pokyny na používanie

Výrobok je určený na oddelenie šťavy od dužiny paradajok.
Používateľ je zodpovedný za akékoľvek škody spôsobené neúmyselným používaním zariadenia.

3.1. Popis zariadenia

RCSQ-01E



RCSQ-02E



1 - Nádrž na paradajky
2 - Vstupné potrubie
3 - Výstup paradajkovej dužiny
4 - Výstupný žľab šťavy
5 - HLAVNÝ VYPÍNAČ
6 - Motor

3.2. Príprava na použitie

UMIESTNENIE SPOTREBIČA

Teplota prostredia nesmie byť vyššia ako 40 °C a relatívna vlhkosť by mala byť nižšia ako 85 %. Zabezpečte dobré vetranie miestnosti, v ktorej sa zariadenie používa. Medzi každou stranou zariadenia a stenou alebo inými predmetmi by mala byť vzdialenosť aspoň 10 cm. Zariadenie by sa malo vždy používať na rovnom, stabilnom, čistom, ohňovzdornom a suchom povrchu a malo by byť mimo dosahu detí a osôb s obmedzenými mentálnymi a zmyslovými funkciami. Zariadenie umiestnite tak, aby ste mali vždy prístup k zástrčke. Napájací kábel pripojený k zariadeniu musí byť riadne uzemnený a musí zodpovedať technickým údajom na štítku výrobku.

Pred prvým použitím je potrebné stroj dôkladne vyčistiť. Dbajte najmä na čistenie častí, ktoré prichádzajú do priameho kontaktu s potravinami.

3.3. Používanie zariadenia

⚠ **Vezmite prosím na vedomie! maximálna doba prevádzky (bez prerušenia) je 15 minút. Pred ďalším použitím nechajte prístroj 5 minút vychladnúť.**

Dôležité bezpečnostné pokyny:

1. Vypnutie pred odpojením: Pred odpojením napájacieho kábla sa vždy uistite, že je jednotka vypnutá. Ak omylom odpojíte zariadenie, keď je stále zapnuté, počkajte aspoň 10 sekúnd pred opätovným pripojením napájania, aby ste predišli možnému poškodeniu.

2. Jednotka bez dozoru: Nikdy nenechávajte jednotku bez dozoru, keď je pripojená k zdroju napájania. Pre zaistenie bezpečnosti vždy odpojte napájací kábel z elektrickej zásuvky v nasledujúcich situáciách:
    - Ak sa jednotka nebude používať.
    - Pred premiestnením jednotky na iné miesto.
    - Pred odstránením alebo inštaláciou komponentov.
    - Pri čistení jednotky.

Dodržiavaním týchto pokynov pomôžete zaistiť svoju bezpečnosť a predĺžiť životnosť jednotky.

3.4. Čistenie a údržba

a) Pred každým čistením, nastavovaním a výmenou príslušenstva alebo v prípade, že sa zariadenie nepoužíva, odpojte sieťovú zástrčku a nechajte zariadenie úplne vychladnúť. Počkajte, kým sa rotujúce prvky nezastavia.
b) Na čistenie povrchu používajte len nekorozívne čistiace prostriedky.
c) Na umývanie zariadenia používajte len jemné čistiace prostriedky vhodné pre potraviny.
d) Po vyčistení zariadenia je potrebné všetky časti pred ďalším použitím úplne vysušiť.
e) Prístroj skladujte na suchom a chladnom mieste, bez prístupu vlhkosti a priameho slnečného žiarenia.
f) Zariadenie nestriekajte prúdom vody ani ho do nej neponárajte.
g) Nedovoľte, aby sa do zariadenia dostala voda cez otvory v jeho plášti.
h) Na čistenie používajte mäkkú a vlhkú handričku.
i) Po použití je potrebné stroj dôkladne vyčistiť, aby sa zabránilo tvorbe baktérií.
j) Prevodovky, tesnenie a vnútro valca odporúčame po každom čistení jemne navlhčiť kuchynským olejom.

LIKVIDÁCIA POUŽITÝCH ZARIADENÍ:
Toto zariadenie nevyhadzujte do komunálneho odpadu. Odovzdajte ho na recyklačnom a zbernom mieste elektrických zariadení. Skontrolujte symbol na výrobku, v návode na obsluhu a na obale. Plasty použité na výrobu zariadenia sa môžu recyklovať v súlade s ich označením. Ak sa rozhodnete zariadenie recyklovať, významne prispievate k ochrane nášho životného prostredia.
Informácie o miestnom recyklačnom zariadení získate od miestnych úradov.

Montážny výkres

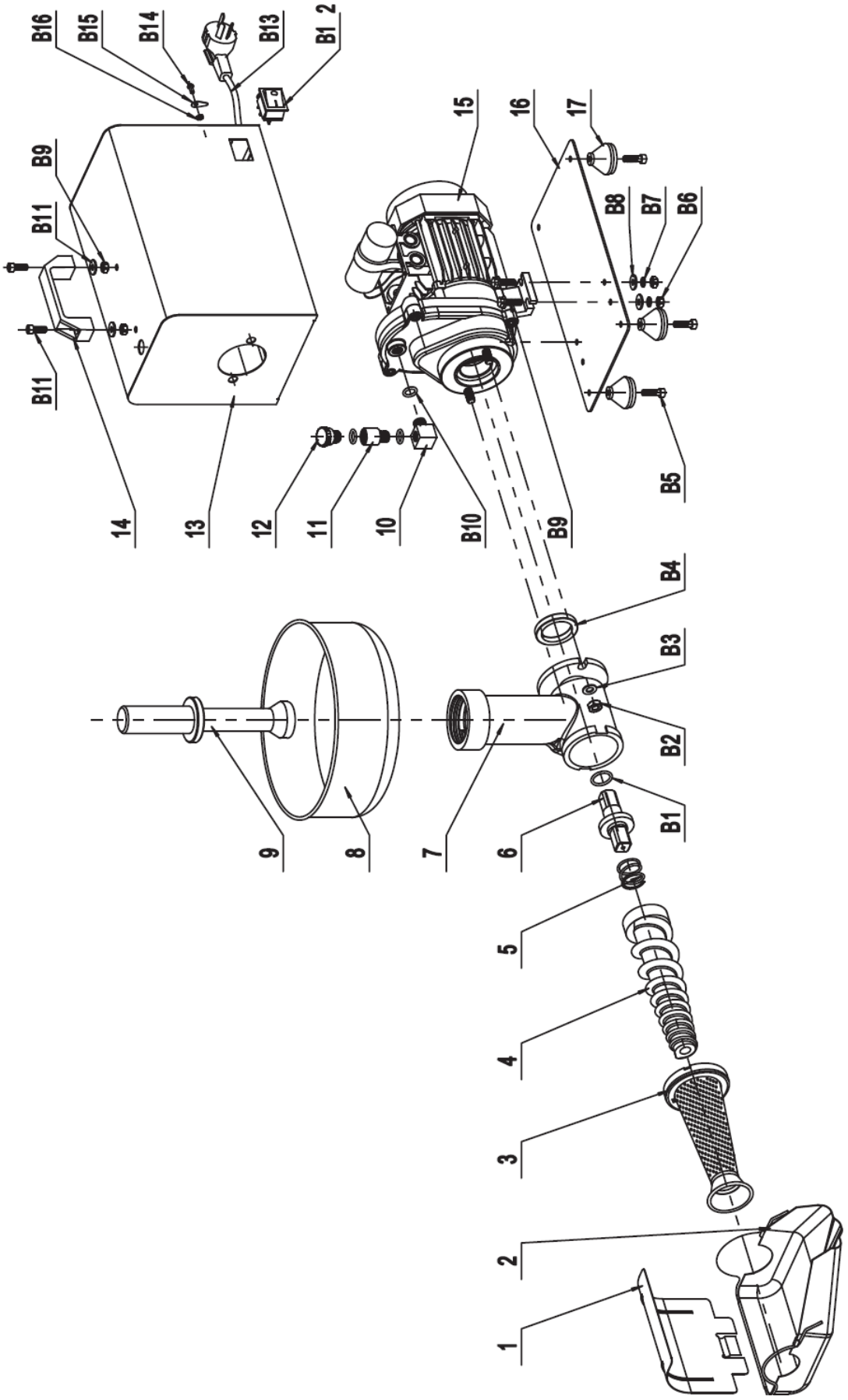

Zoznam dielov

číslo	Popis	Množstvo	Číslo Číslo	Popis	Množstvo
1	Trough Brace	1	B1	O krúžok	1
2	Koryto	1	B2	Šesťhranná matica M8	2
3	Filter	1	B3	Plochá podložka 8	2
4	Skrutkový podávač	1	B4	Olejové tesnenie	1
5	Drive Spring	1	B5	Šesťhranná skrutka	4
6	Hnací hriadeľ	1	B6	Šesťhranná matica M6	4
7	Telo	1	B7	Štandardná pružinová	4
8	Lievik	1	B8	Plochá podložka 6	6
9	Pestle	1	B9	Šesťhranná skrutka s	4
10	Konektor	1	B10	0 Krúžok	3
11	Konektor2	1	B11	Šesťhranná skrutka	6
12	Skrutka na otvor oleja	1	B12	Prepínač	1
13	Kryt motora	1	B13	Elektrické vedenie	1
14	Štvorcová rukoväť	1	B14	Šesťhranná skrutka M14x10	1
15	Zostava prevodovky	1	B15	kard	1
16	Spodný panel	1	B16	Šesťhranná matica M4	1
17	Gumové nohy	4			

ROYAL
catering

UMWELT – UND ENTSORGUNGSHINWEISE

Hersteller an Verbraucher

Sehr geehrte Damen und Herren,

gebrauchte Elektro – und Elektronikgeräte dürfen gemäß europäischer Vorgaben **[1]** nicht zum unsortierten Siedlungsabfall gegeben werden, sondern müssen getrennt erfasst werden. Das Symbol der Abfalltonne auf Rädern weist auf die Notwendigkeit der getrennten Sammlung hin. Helfen auch Sie mit beim Umweltschutz. Sorgen Sie dafür, dieses Gerät, wenn Sie es nicht mehr weiter nutzen wollen, in die hierfür vorgesehenen Systeme der Getrenntsammlung zu geben.



In Deutschland sind Sie gesetzlich **[2]** verpflichtet, ein Altgerät einer vom unsortierten Siedlungsabfall getrennten Erfassung zuzuführen. Die öffentlich – rechtlichen Entsorgungsträger (Kommunen) haben hierzu Sammelstellen eingerichtet, an denen Altgeräte aus privaten Haushalten ihres Gebietes für Sie kostenfrei entgegengenommen werden. Möglicherweise holen die rechtlichen Entsorgungsträger die Altgeräte auch bei den privaten Haushalten ab.

Bitte informieren Sie sich über Ihren lokalen Abfallkalender oder bei Ihrer Stadt – oder Gemeindeverwaltung über die in Ihrem Gebiet zur Verfügung stehenden Möglichkeiten der Rückgabe oder Sammlung von Altgeräten.

[1] RICHTLINIE 2002/96/EG DES EUROPÄISCHEN PARLAMENTS UND DES RATES ÜBER ELEKTRO – UND ELEKTRONIK – ALTGERÄTE

[2] Gesetz über das Inverkehrbringen, die Rücknahme und die umweltverträgliche Entsorgung von Elektro – und Elektronikgeräten (Elektro – und Elektronikgerätegesetz – ElektroG).

Utylizacja produktu

Produkty elektryczne i elektroniczne po zakończeniu okresu eksploatacji wymagają segregacji i oddania ich do wyznaczonego punktu odbioru. Nie wolno wyrzucać produktów elektrycznych razem z odpadami gospodarstwa domowego. Zgodnie z dyrektywą WEEE 2012/19/UE obowiązującą w Unii Europejskiej, urządzenia elektryczne i elektroniczne wymagają segregacji i utylizacji w wyznaczonych miejscach. Dbając o prawidłową utylizację, przyczyniasz się do ochrony zasobów naturalnych i zmniejszasz negatywny wpływ oddziaływania na środowisko, człowieka i otoczenie. Zgodnie z krajowym prawodawstwem, nieprawidłowe usuwanie odpadów elektrycznych i elektronicznych może być karane!

For the disposal of the device please consider and act according to the national and local rules and regulations.

CONTACT

expondo Polska sp. z o.o. sp. k.

ul. Nowy Kisielin – Innowacyjna 7
66-002 Zielona Góra | Poland, EU

e-mail: info@expondo.com